※ 採小口徑系列之輕薄本體設計，節省安裝時間。
※ 採凸輪設計，夾爪開度呈180°，節省自動取出之空間。
※ 耐惡劣環境，防止異物進入。
※ 附磁爲標準配備，適合自動化控制使用。
※ 夾爪與本體爲多種固定型式，安裝方便。

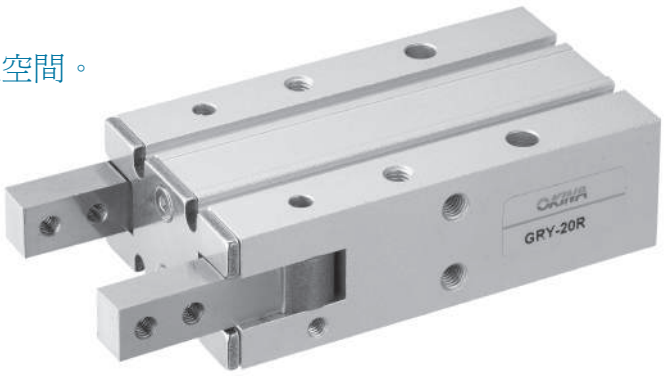

訂購方式

GRY-16-D 1 -RT -1

- GRY-16-D：形式
- 1：夾指選配
- -RT：感應器型式
- -1：感應器數量

夾指選配

無：標準型夾指

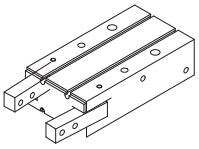

1：L型夾指

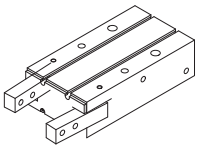

感應器型式

Perpendicular	In-line	Style
RTV	RT	Reed switch
RTNV	RTN	NPN
RTPV	RTP	PNP

(Refer to P.79 for detailed auto switch specifications)

規　格

形式		GRY-10	GRY-16	GRY-20	GRY-25
氣缸內徑(mm)		10	16	20	25
使用流體		空氣			
使用壓力MPa(kgf/cm²)		0.2~0.6 (2.0~6.1)			
有效夾持力矩(N.m)壓力0.5MPa		0.16	0.54	1.10	2.28
開閉角度(兩側)	開測	180°~182°			
	閉測	-3°			
周圍溫度與使用流體溫度°C		-10°~60°			
作動公差(mm)		± 0.2			
最大操作頻率(c.p.m)		60			
給油		無給油			
運轉方式		複動型			
重量(g)		80	150	320	600

＊參考P.55有效挾持力和允許的外懸量。

有效夾持力

＊ 請選定依工件之重量的10~20倍之夾持力，並考慮軟爪與工件之摩擦係數。
＊ 在工件移動時，需考慮加速度及迴轉衝擊力之安全係數。

F :一個夾爪的推力　　L: 夾持點距離

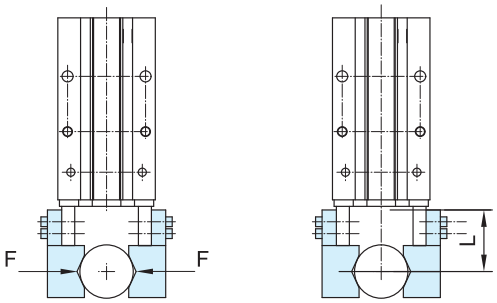

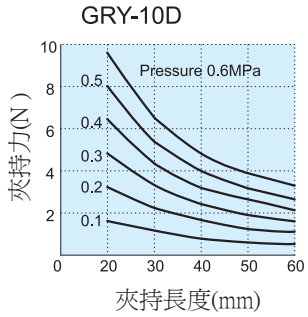

由外向內夾持狀態

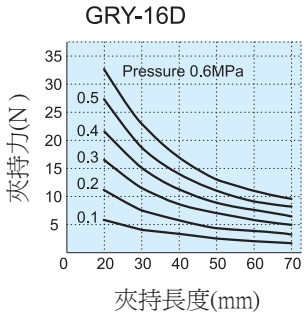

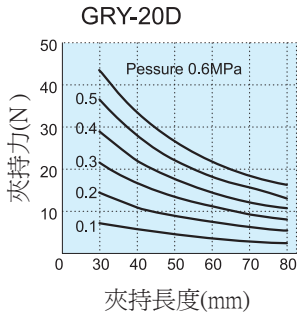

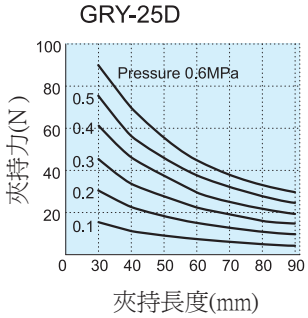

夾持位置的確認

● 工作物的夾持點為依每個使用壓力的外懸量； H 在右圖範圍內使用之。
● 若將工作物的夾持點設於限制範圍外的話，對夾指使用壽命會產生影響。

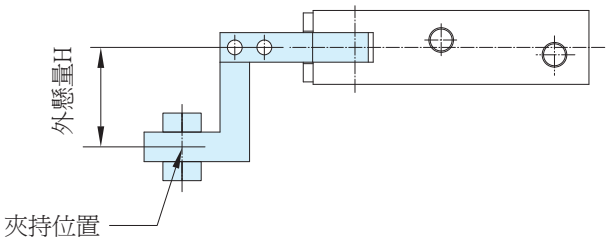

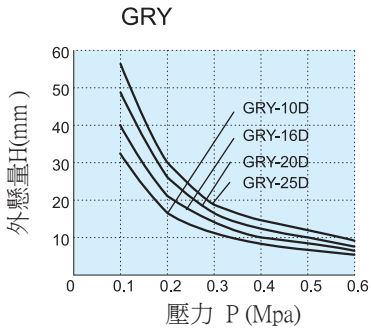

Dimensions

GRY-10~25D

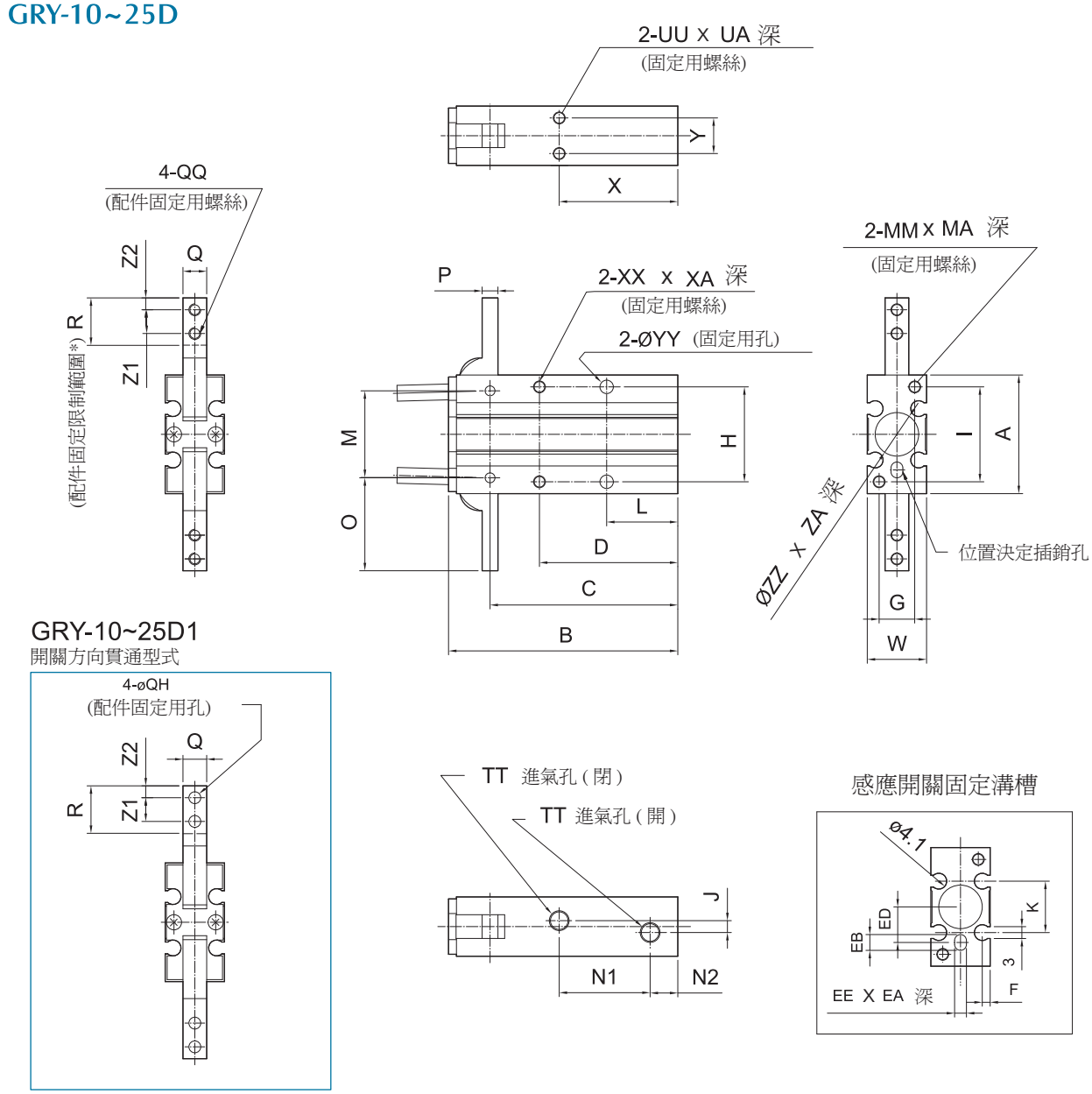

*避免配件與本體干涉，配件設計請勿超出固定限制範圍外。

Model	A	B	C	D	EE	EA	EB	ED	F	G	H	I	J	K	L	M	MA	MM	N1	N2	O
GRY-10	30	58	47.5	35	3H9 $^{+0.025}_{-0}$	3	4	9	2	9	24	24	3	13	18	22	6	M3x0.5	23	7	23.5
GRY-16	38	69	55.5	41	3H9 $^{+0.025}_{-0}$	3	4	15	2.5	12	30	30	8	18	20	28	8	M4x0.7	25	7	28.5
GRY-20	48	86	69	51	4H9 $^{+0.030}_{-0}$	4	5	19	3	16	36	38	12	20	25	36	10	M5x0.8	32	8	37
GRY-25	58	107	86	60	4H9 $^{+0.030}_{-0}$	4	5	23	3	18	42	46	14	24	30	45	12	M6x1	42	8	45

Model	P	Q	QH	QQ	R	TT	UA	UU	W	X	XA	XX	Y	YY	Z1	Z2	ZA	ZZ
GRY-10	4	6 $^{-0.005}_{-0.025}$	3.4	M3x0.5	12	M5x0.8	4	M3x0.5	15	30	6	M3x0.5	9	3.4	6	3	1.5	11H9 $^{+0.043}_{-0}$
GRY-16	5	8 $^{-0.005}_{-0.025}$	3.4	M3x0.5	14	M5x0.8	5	M4x0.7	20	33	8	M4x0.7	12	4.5	7	4	1.5	17H9 $^{+0.043}_{-0}$
GRY-20	8	10 $^{-0.005}_{-0.025}$	4.5	M4x0.7	18	M5x0.8	8	M5x0.8	26	42	10	M5x0.8	14	5.5	9	5	1.5	21H9 $^{+0.052}_{-0}$
GRY-25	10	12 $^{-0.005}_{-0.025}$	5.5	M5x0.8	22.5	M5x0.8	10	M6x1	30	50	12	M6x1	16	6.6	12	6	1.5	26H9 $^{+0.052}_{-0}$

軸方向固定型(本體攻牙)

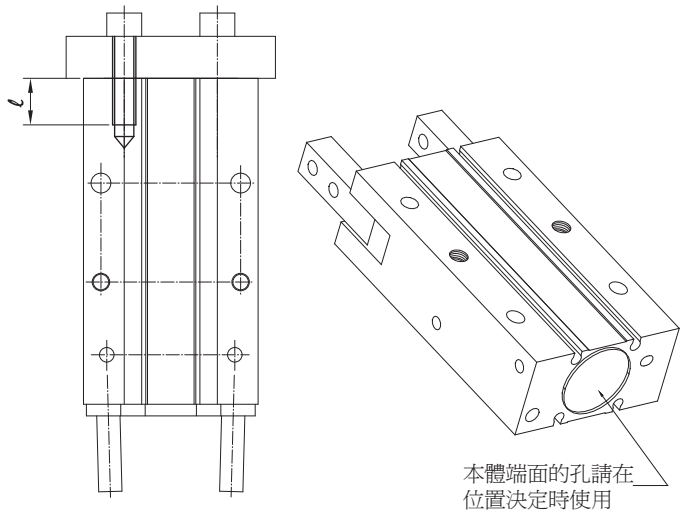

型號	使用螺栓	最大鎖緊扭力 N.m	最大旋入深度 ℓ(mm)
GRY-10D	M3x0.5	0.88	6
16D	M4x0.7	2.1	8
20D	M5x0.8	4.3	10
25D	M6x1	7.3	12

型號	孔徑 (mm)	孔深 (mm)
GRY-10D	Ø 11H9 $^{+0.043}_{0}$	1.5
16D	Ø 17H9 $^{+0.043}_{0}$	1.5
20D	Ø 21H9 $^{+0.052}_{0}$	1.5
25D	Ø 26H9 $^{+0.052}_{0}$	1.5

橫固定型(本體攻牙)

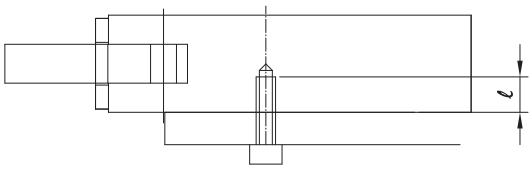

型號	使用螺栓	最大鎖緊扭力 N.m	最大旋入深度 ℓ(mm)
GRY-10D	M3x0.5	0.88	6
16D	M4x0.7	2.1	8
20D	M5x0.8	4.3	10
25D	M6x1	7.3	12

縱固定型(本體攻牙)

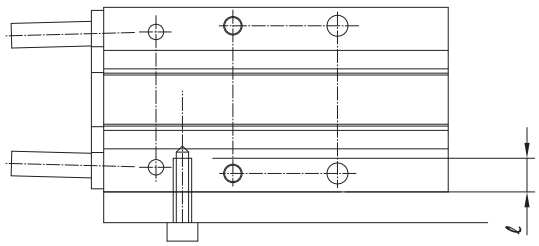

型號	使用螺栓	最大鎖緊扭力 N m	最大旋入深度 ℓ(mm)
GRY-10D	M3x0.5	0.59	4
16D	M4x0.7	1.3	5
20D	M5x0.8	3.3	8
25D	M6x1	5.9	10

橫固定型(本體貫通，連接板攻牙)

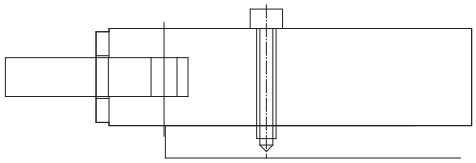

型號	使用螺栓	最大鎖緊扭力 N.m
GRY-10D	M3x0.5	0.88
16D	M4x0.7	2.1
20D	M5x0.8	4.3
25D	M6x1	7.3

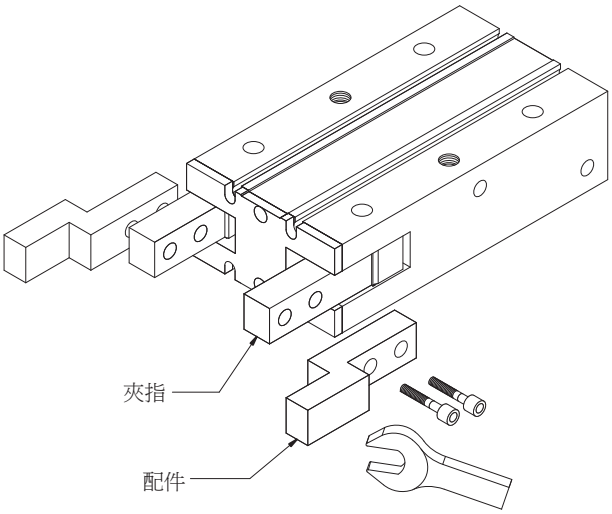

於夾上指裝設配件的方法

●於夾指上裝設配件時，請勿扭動夾指而以活動板手支撐來進行之。

●夾指的固定螺栓鎖緊扭力請參考下圖。

型號	使用螺栓	最大鎖緊扭力 N.m
GRY-10D	M3x0.5	0.59
16D	M3x0.5	0.59
20D	M4x0.7	1.4
25D	M5x0.8	2.8