- ◆ 前、後端蓋使用強化ADC-12製造而成。
- ◆ 結合緩衝及不逆轉的油封以達成活塞快速變換方向。
- ◆ 活塞桿採用表面鍍硬鉻處理。
- ◆ 具有隱藏螺紋的緊緊桿螺帽，可直接固定安裝，六角套頭可輕易拆裝氣缸。
- ◆ 採用進口鋁合金質，耐磨，耐蝕，永不生銹，能提供高強度及重量比。
- ◆ 採用進口免潤滑油封，軸承，動作迅速確實。
- ◆ 活塞內附磁石，全系列皆可附加感應開關。
- ◆ 全系列符合I.S.O規格，可與歐美氣缸互換，維修方便。

訂購方式：

SP	50	—	100	FA	R	1
型式	缸徑		行程	安裝方式	感應器	感應器數量

規格：

型號	SP				
氣缸內徑 (mm)	32,40	50,63	80,100	125	160
使用流體	空氣				
使用壓力範圍	0.5-9.9kgf/cm^2				
耐壓力	15kgf/cm^2				
周圍溫度	−5℃~+60℃ (不凍結)				
感應開關	SS				
感應開關固定座	HV1	HV2	HV3	HV4	PM16

標準行程表：

氣缸內徑	行程 (mm)
φ32,40	50,75,100,125,150,175,200,250,300,350,400,450,500
φ50,63	↑ 600
φ80,100,125,160	↑ 600,700

外觀尺寸 φ32~φ100

基本型

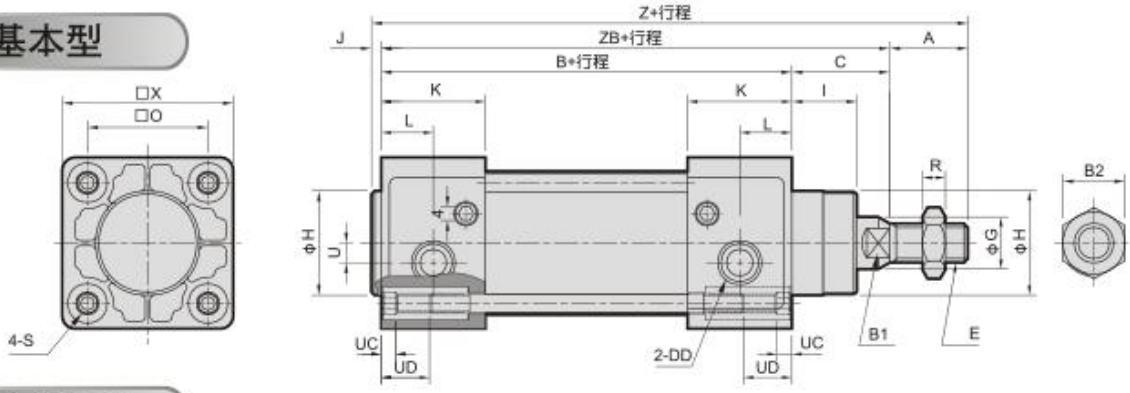

雙心(WA1)

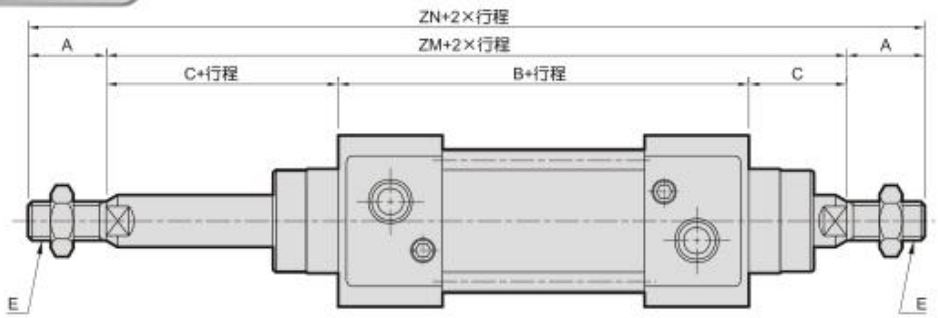

雙心(WA)

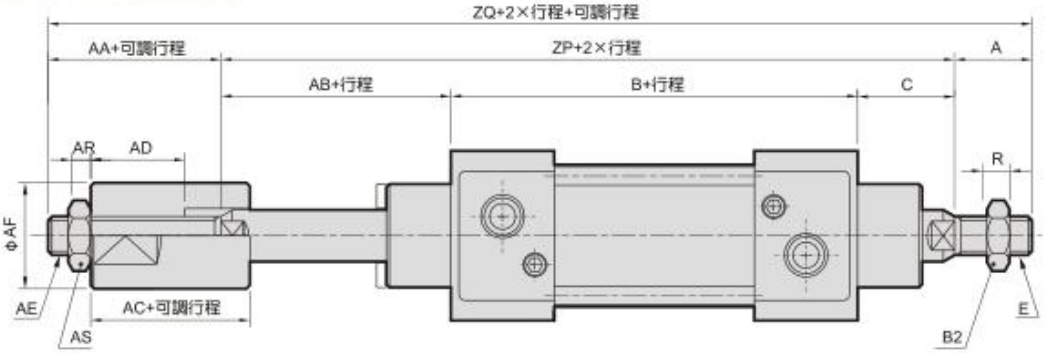

代號 / 內徑	A	AA	AB	AC	AD	AE	AF	AR	AS	B	B1	B2	C	DD	E	G	H	I	J	K	L	O	R
32	22	19	23	12	7	M10×1.25	20	6	17	94	10	17	26	G 1/8	M10×1.25	12	30	16	4	26	13	32.5	5
40	24	20	27	12	7	M12×1.25	30	7	19	105	13	19	30	G 1/4	M12×1.25	16	35	20	4	30	15	38	6
50	32	20	32	15	10	M16×1.5	40	8	24	106	16	24	37	G 1/4	M16×1.5	20	40	25	4	30	15	46.5	8
63	32	20	32	15	10	M16×1.5	40	8	24	121	16	24	37	G 3/8	M16×1.5	20	45	25	4	32	16	56.5	8
80	40	32	41	20	14	M22×1.5	50	13	32	128	21	30	46	G 3/8	M20×1.5	25	45	32	4	38	19	72	10
100	40	32	44	20	14	M22×1.5	50	13	32	138	21	30	51	G 1/2	M20×1.5	25	55	35	4	40	21	89	10

代號 / 內徑	S	U	UC	UD	X	Z	ZB	ZM	ZN	ZP	ZQ
32	M6×1.0	5	4	12	47	146	120	146	190	143	184
40	M6×1.0	4	4	12	53	163	135	165	213	162	206
50	M8×1.25	4	4	16	65	179	143	180	244	175	227
63	M8×1.25	7	4	16	75	194	158	195	259	190	242
80	M10×1.5	7	4	18	95	218	174	220	300	215	287
100	M10×1.5	7	4	18	115	233	189	240	320	233	305

感應開關安裝 φ32~φ160

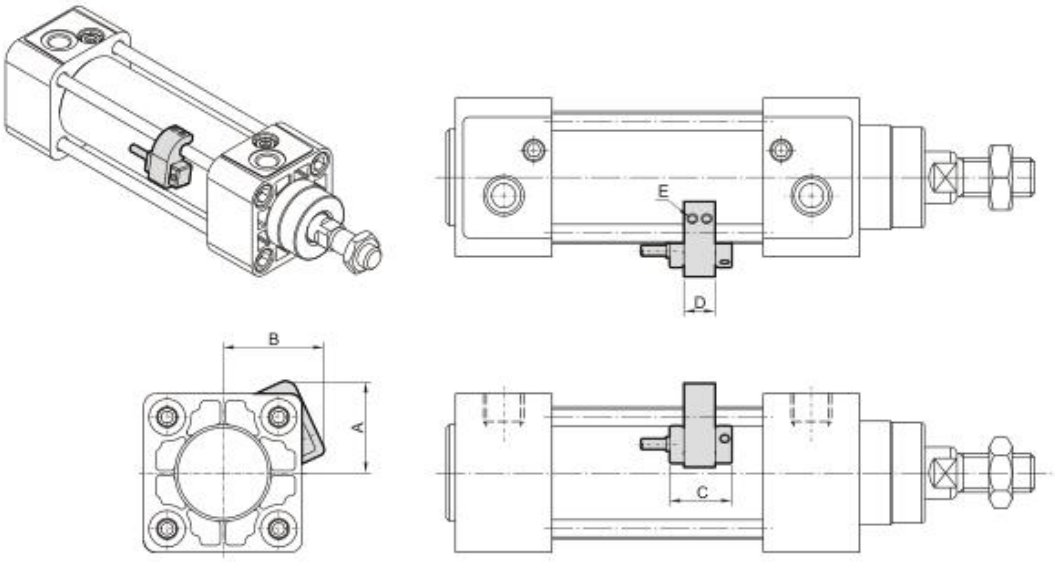

代號 / 內徑	感應開關	固定座	A	B	C	D	E
32	SS	HV1	26.5	33.5	26	13	M4×10L
40	SS	HV1	29.5	36.5	26	13	M4×10L
50	SS	HV2	37.5	41.5	26	13	M4×10L
63	SS	HV2	42.5	46.5	26	13	M4×10L
80	SS	HV3	49.5	54.5	26	13	M5×16L
100	SS	HV3	57.5	62.5	26	13	M5×16L
125	SS	HV4	—	—	26	13	M4×10L
160	SS	PM16	—	—	26	12	M4×10L

■ 安裝配件

LB型

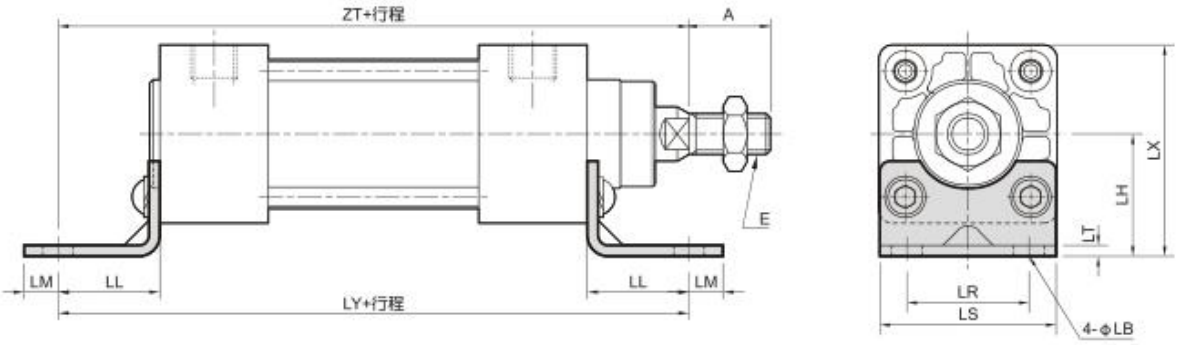

代號 / 內徑	A	E	LB	LH	LL	LM	LR	LS	LT	LX	LY	ZT
32	22	M10×1.25	7	32	24	8	32	47	5	55.5	142	144
40	24	M12×1.25	9	36	28	10	36	53	5	62.2	161	163
50	32	M16×1.5	9	45	32	10	45	65	5	77.5	170	175
63	32	M16×1.5	9	50	32	10	50	75	5	87.5	185	190
80	40	M20×1.5	12	63	41	13	63	95	6	110.5	210	215
100	40	M20×1.5	14	71	41	13	75	115	6	128.5	220	230

安裝配件 φ32~φ100

FA型

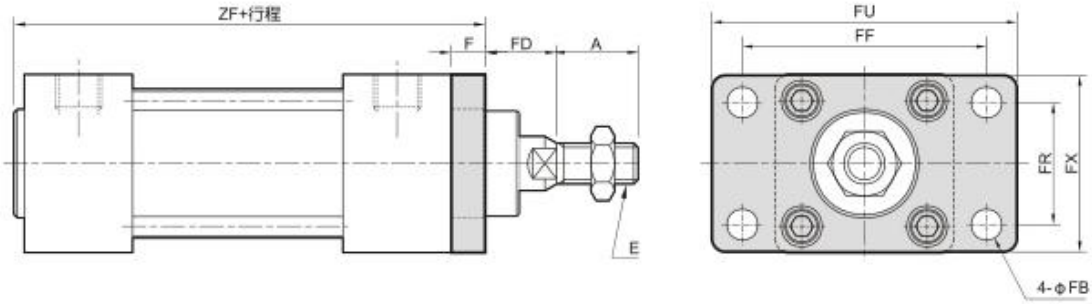

代號 / 內徑	A	E	F	FB	FD	FF	FR	FU	FX	ZF
32	22	M10×1.25	10	7	16	64	32	79	50	108
40	24	M12×1.25	10	9	20	72	36	90	52	120
50	32	M16×1.5	12	9	25	90	45	110	65	123
63	32	M16×1.5	12	9	25	100	50	125	76	137
80	40	M20×1.5	16	12	30	126	63	154	94	148
100	40	M20×1.5	16	14	35	150	75	180	112	158

FB型

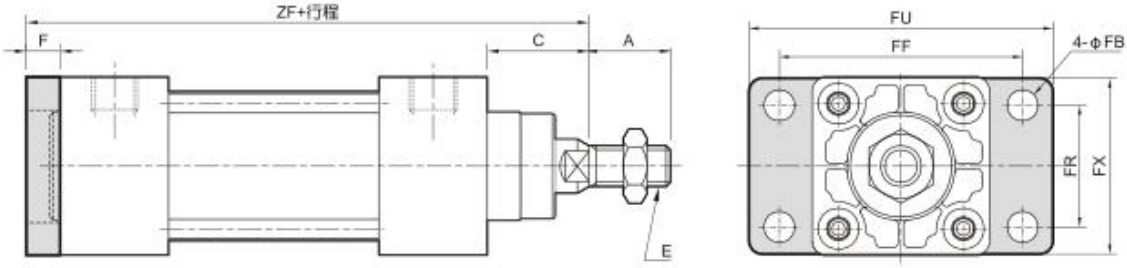

代號 / 內徑	A	C	E	F	FB	FF	FR	FU	FX	ZF
32	22	26	M10×1.25	10	7	64	32	79	50	130
40	24	30	M12×1.25	10	9	72	36	90	52	145
50	32	37	M16×1.5	12	9	90	45	110	65	155
63	32	37	M16×1.5	12	9	100	50	125	76	170
80	40	46	M20×1.5	16	12	126	63	154	94	190
100	40	51	M20×1.5	16	14	150	75	180	112	205

安裝配件 φ32~φ100

CA型

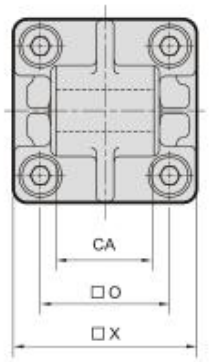

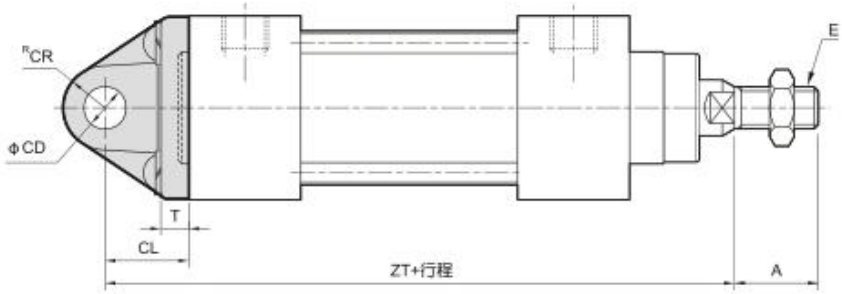

代號 / 內徑	A	CA	CD	CL	CR	E	O	T	X	ZT
32	22	$26^{-0.1}_{-0.3}$	10^{H9}	22	10.5	M10×1.25	32.5	10	47	142
40	24	$28^{-0.1}_{-0.3}$	12^{H9}	25	12	M12×1.25	38	9	53	160
50	32	$32^{-0.1}_{-0.3}$	12^{H9}	27	12	M16×1.5	46.5	9	65	170
63	32	$40^{-0.1}_{-0.3}$	16^{H9}	32	18	M16×1.5	56.5	9	75	190
80	40	$50^{-0.1}_{-0.3}$	16^{H9}	36	17	M20×1.5	72	12	95	210
100	40	$60^{-0.1}_{-0.3}$	20^{H9}	41	21	M20×1.5	89	12	112	230

CB型

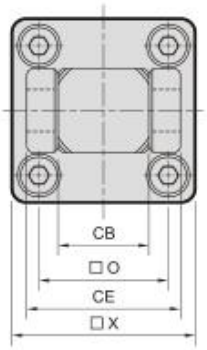

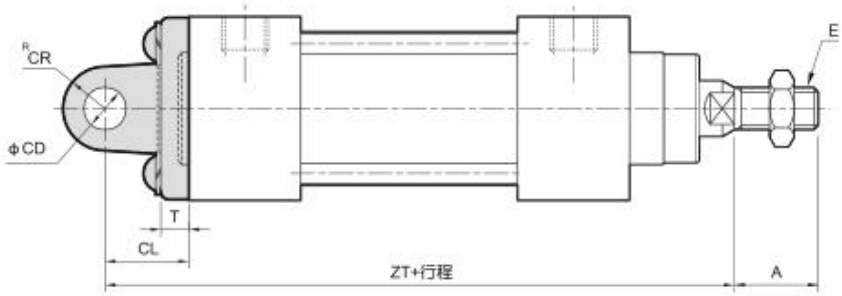

代號 / 內徑	A	CB	CD	CE	CL	CR	E	O	T	X	ZT
32	22	$26^{+0.3}_{+0.1}$	10^{H9}	45	22	10.5	M10×1.25	32.5	10	47	142
40	24	$28^{+0.3}_{+0.1}$	12^{H9}	52	25	12	M12×1.25	38	9	53	160
50	32	$32^{+0.3}_{+0.1}$	12^{H9}	60	27	12	M16×1.5	46.5	9	65	170
63	32	$40^{+0.3}_{+0.1}$	16^{H9}	70	32	18	M16×1.5	56.5	9	75	190
80	40	$50^{+0.3}_{+0.1}$	16^{H9}	90	36	17	M20×1.5	72	12	95	210
100	40	$60^{+0.3}_{+0.1}$	20^{H9}	110	41	21	M20×1.5	89	12	112	230

安裝配件 φ32~φ100

R型-鉸鏈型 (另購CB+插銷)

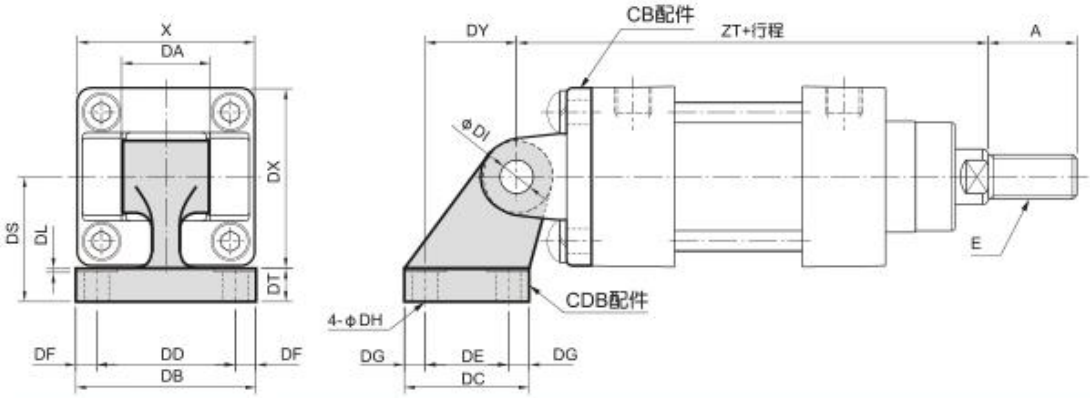

代號 / 內徑	A	DA	DB	DC	DD	DE	DF	DG	DH	DI	DL	DS	DT	DX	DY	E	X	ZT
32	22	26	50	30	38	18	6	6	6.6	10	1.5	32	8	47.5	21	M10×1.25	47	142
40	24	28	53	34	41	22	6	6	6.6	12	1.5	36	10	52.5	24	M12×1.25	53	160
50	32	32	65	45	50	30	7.5	7.5	9	12	1.5	45	12	65.5	33	M16×1.5	65	170
63	32	40	67	50	52	35	7.5	7.5	9	16	1.5	50	12	75.5	37	M16×1.5	75	190
80	40	50	86	60	66	40	10	10	11	16	2.5	63	14	96.5	47	M20×1.5	95	210
100	40	60	96	70	76	50	10	10	11	20	2.5	71	15	113.5	55	M20×1.5	115	230

TC型

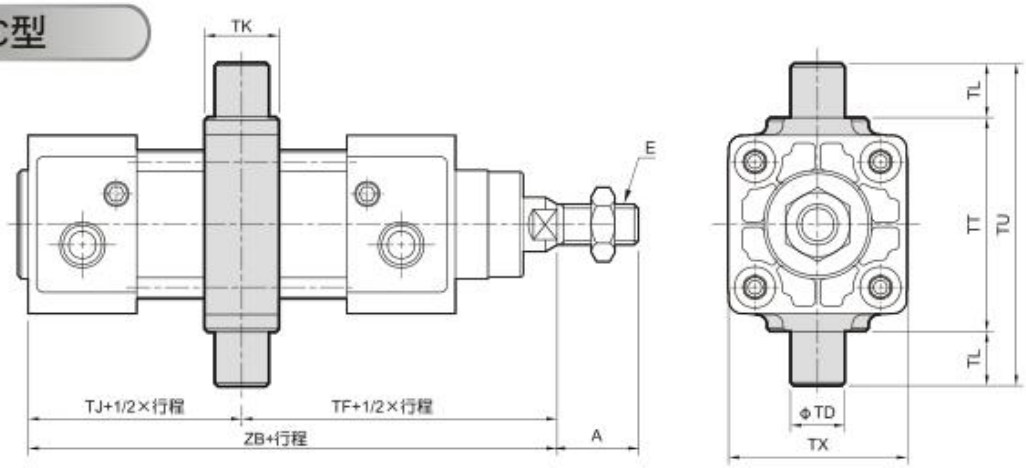

代號 / 內徑	A	E	TD	TF	TJ	TK	TL	TT	TU	TX	ZB
32	22	M10×1.25	12^{e9}	73	47	22	12	50	74	47	120
40	24	M12×1.25	16^{e9}	82.5	52.5	22	16	63	95	53	135
50	32	M16×1.5	16^{e9}	90	53	22	16	75	107	66	143
63	32	M16×1.5	20^{e9}	97.5	60.5	28	20	90	130	78	158
80	40	M20×1.5	20^{e9}	110	64	34	20	110	150	95	174
100	40	M20×1.5	25^{e9}	120	69	40	25	132	182	114	189

安裝配件 φ32~φ100

TA型

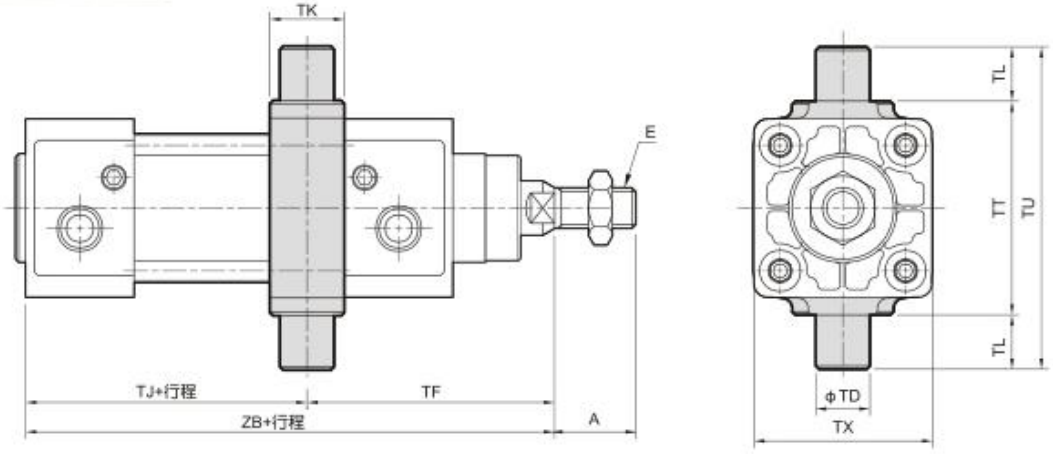

代號 / 內徑	A	E	TD	TF	不附磁型		附磁型		TK	TL	TT	TU	TX
					TJ	ZB	TJ	ZB					
32	22	M10×1.25	12^{e8}	64	56	120	86	150	22	12	50	74	47
40	24	M12×1.25	16^{e8}	72	63	135	93	165	22	16	63	95	53
50	32	M16×1.5	16^{e8}	79	64	143	94	173	22	16	75	107	66
63	32	M16×1.5	20^{e8}	84	74	158	104	188	28	20	90	130	78
80	40	M20×1.5	20^{e8}	102	72	174	112	214	34	20	110	150	95
100	40	M20×1.5	25^{e8}	112	77	189	117	229	40	25	132	182	114

TB型

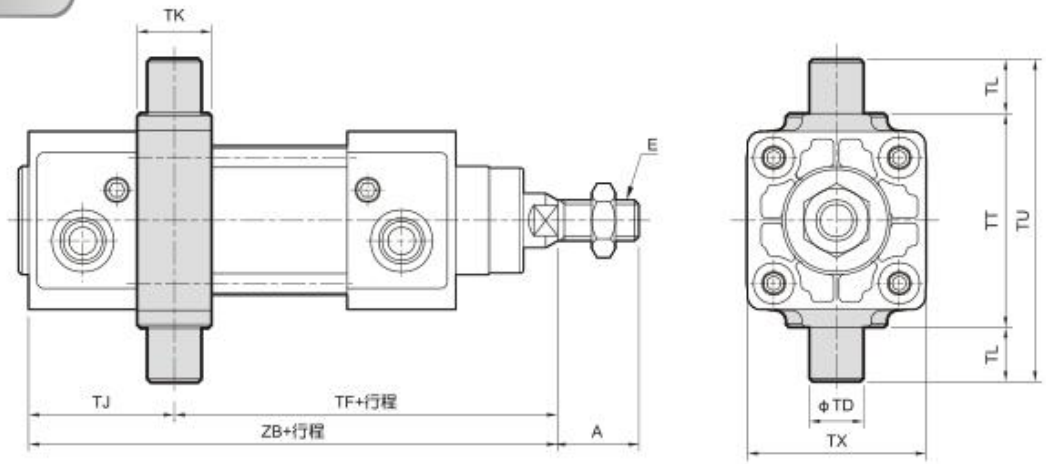

代號 / 內徑	A	E	TD	不附磁型		附磁型		TJ	TK	TL	TT	TU	TX
				TF	ZB	TF	ZB						
32	22	M10×1.25	12^{e8}	82	120	112	150	38	22	12	50	74	47
40	24	M12×1.25	16^{e8}	93	135	123	165	42	22	16	63	95	53
50	32	M16×1.5	16^{e8}	101	143	131	173	42	22	16	75	107	66
63	32	M16×1.5	20^{e8}	111	158	141	188	42	28	20	90	130	78
80	40	M20×1.5	20^{e8}	118	174	158	214	56	34	20	110	150	95
100	40	M20×1.5	25^{e8}	128	189	168	229	61	40	25	132	182	114

外觀尺寸 φ125, φ160

基本型

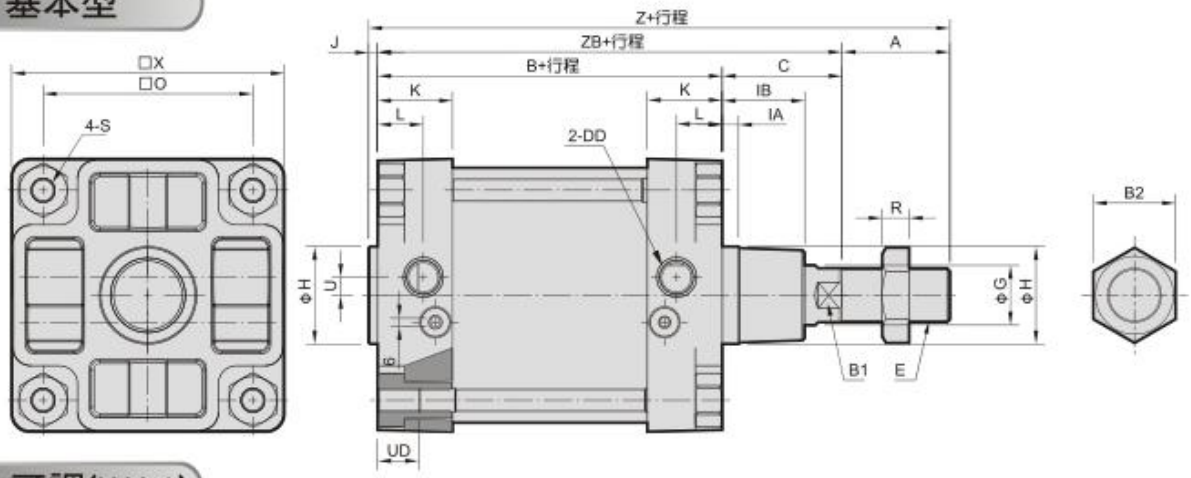

雙心可調(WA1)

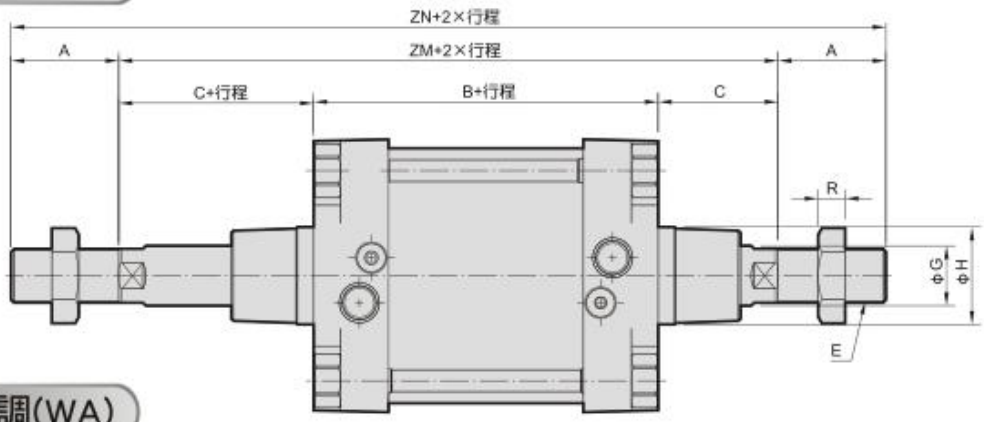

雙心可調(WA)

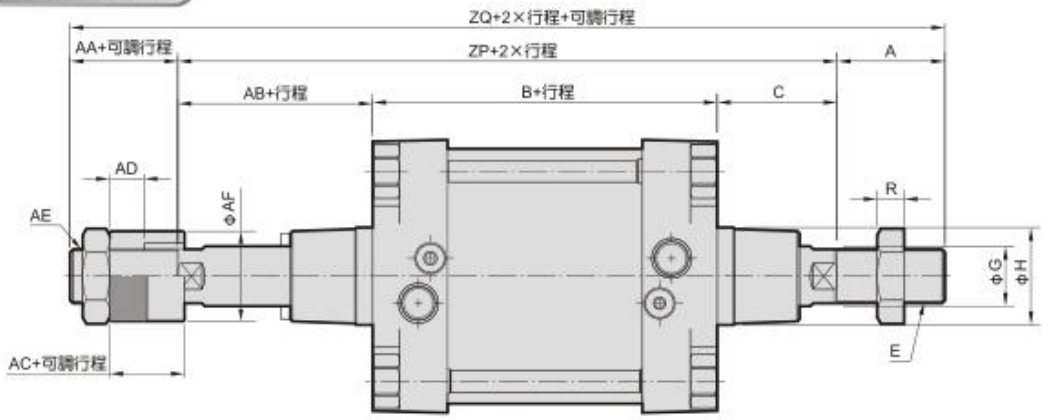

代號 / 內徑	A	AA	AB	AC	AD	AE	AF	B	B1	B2	C	DD	E	G	H	IA	IB	J	K	L	O	R	S
125	54	38	55	30	18	M30×1.5	60	160	27	41	65	G 1/2	M27×P2.0	32	60$^{+1}_{0}$	10	40	6	40	25	110	13.5	M12×1.75
160	72	38	71	30	18	M30×1.5	60	180	36	55	80	G 3/4	M36×P2.0	40	65$^{+1}_{0}$	10	55	6	50	30.5	140	18	M16×2.0

代號 / 內徑	U	UD	X	Z	ZB	ZM	ZN	ZP	ZQ
125	11	22	140	285	225	290	398	280	372
160	12	27	182	338	260	340	484	331	441

安裝配件 φ125, φ160

LB型

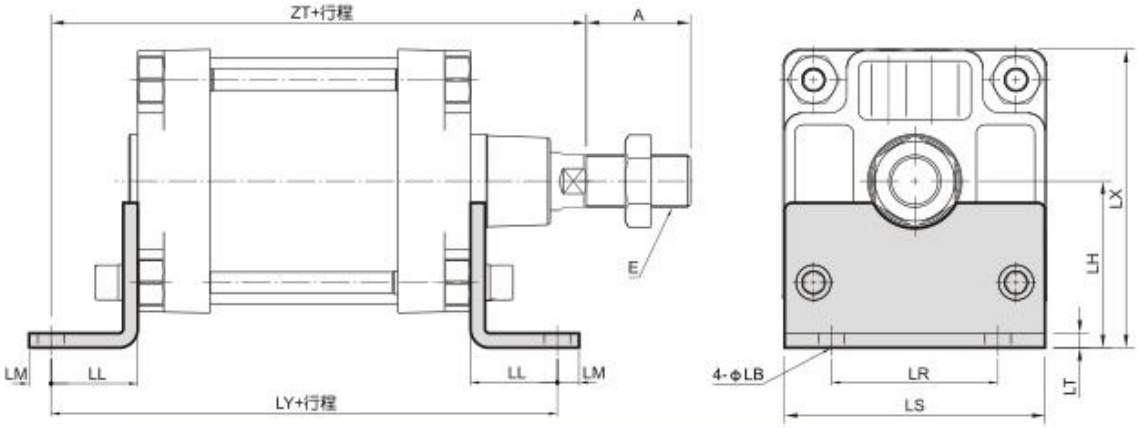

代號 / 內徑	A	E	LB	LH	LL	LM	LR	LS	LT	LX	LY	ZT
125	54	M27×2.0	16	90	45	25	90	140	9	160	250	270
160	72	M36×2.0	18	115	60	15	115	180	10	206	300	320

FA型

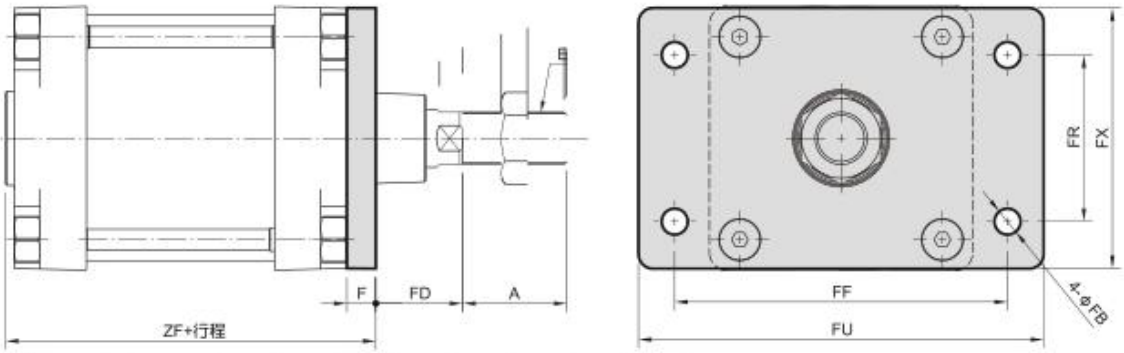

代號 / 內徑	A	E	F	FB	FD	FF	FR	FU	FX	ZF
125	54	M27×2.0	20	16	45	180	90	210	140	186
160	72	M36×2.0	20	18	60	230	115	280	180	206

FB型

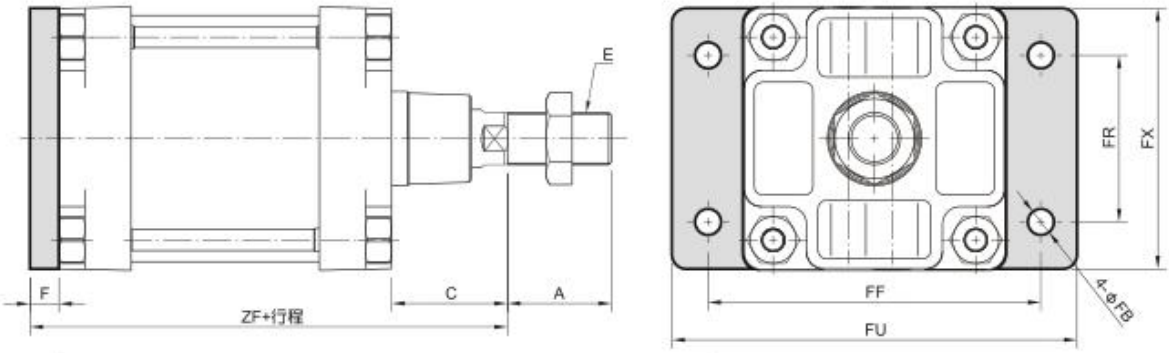

代號 / 內徑	A	C	E	F	FB	FF	FR	FU	FX	ZF
125	54	65	M27×2.0	20	16	180	90	210	140	245
160	72	80	M36×2.0	20	18	230	115	280	180	280

安裝配件 φ125, φ160

CA型

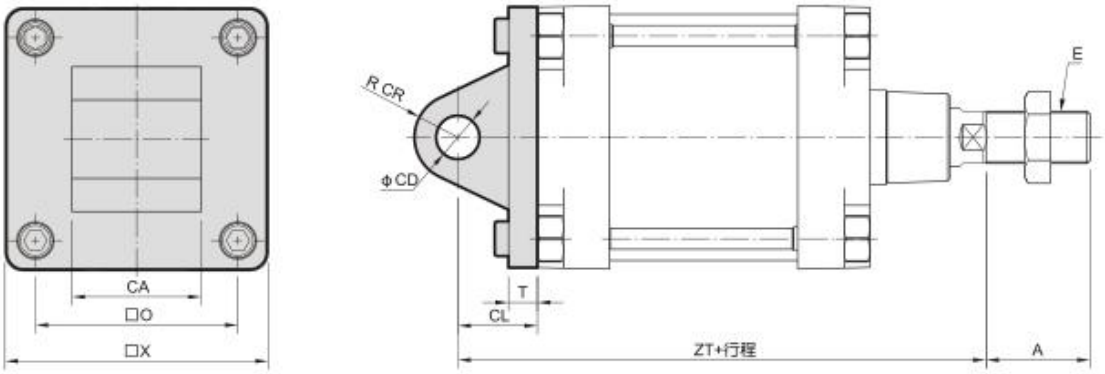

代號 / 內徑	A	CA	CD	CL	CR	E	O	T	X	ZT
125	54	$70^{-0.1}_{-0.3}$	25^{H9}	50	25	M27×2.0	110	20	140	275
160	72	$90^{-0.5}_{-1.2}$	30^{H9}	55	30	M36×2.0	140	20	180	315

CB型

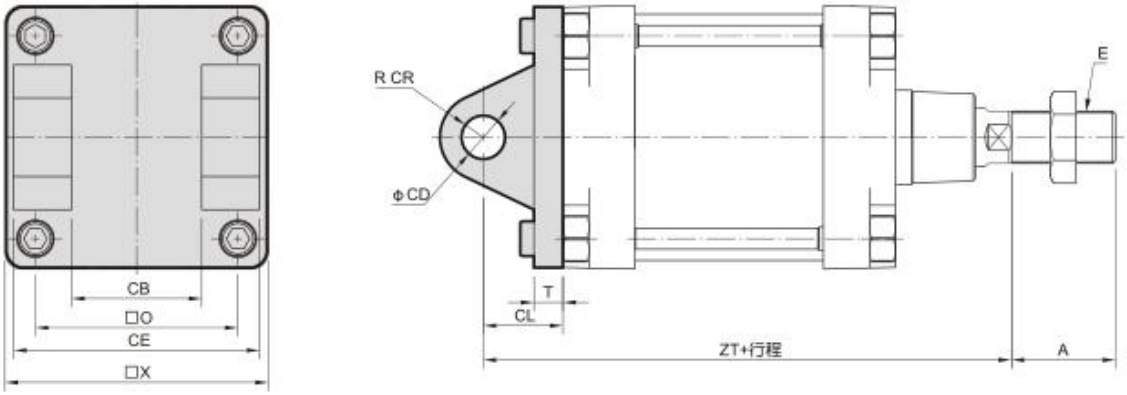

代號 / 內徑	A	CB	CD	CE	CL	CR	E	O	T	X	ZT
125	54	70^{H14}	25^{H9}	$130^{+0}_{-1.0}$	50	25	M27×2.0	110	20	140	275
160	72	90^{H14}	30^{H9}	$170^{+0}_{-0.7}$	55	30	M36×2.0	140	20	180	315

安裝配件 φ125, φ160

TC型

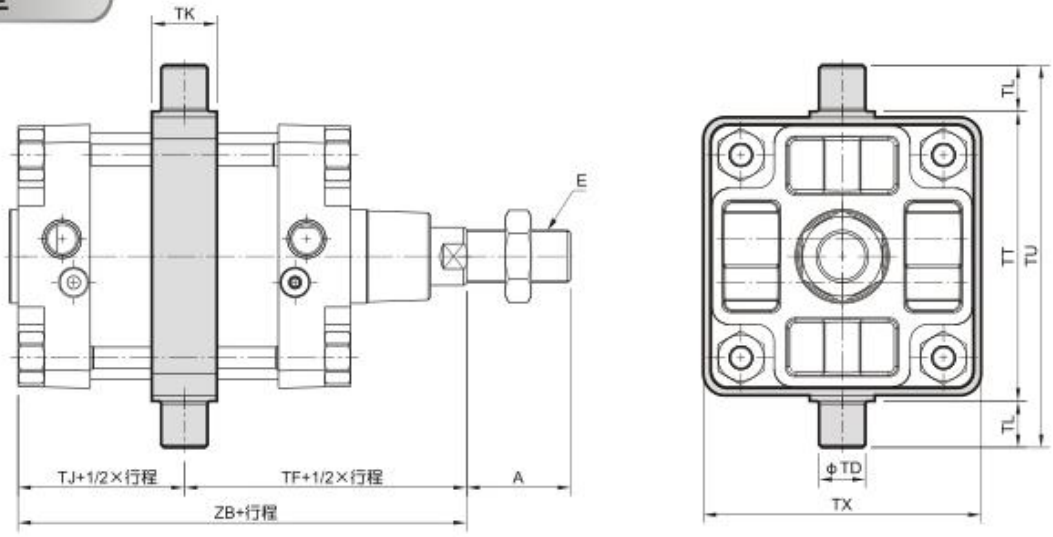

代號 / 內徑	A	E	TD	TF	TJ	TK	TL	TT	TU	TX	ZB
125	54	M27×2.0	25^{e9}	145	80	40	25	160	210	155	225
160	72	M36×2.0	32^{e9}	170	90	45	32	200	264	192	260

TA型

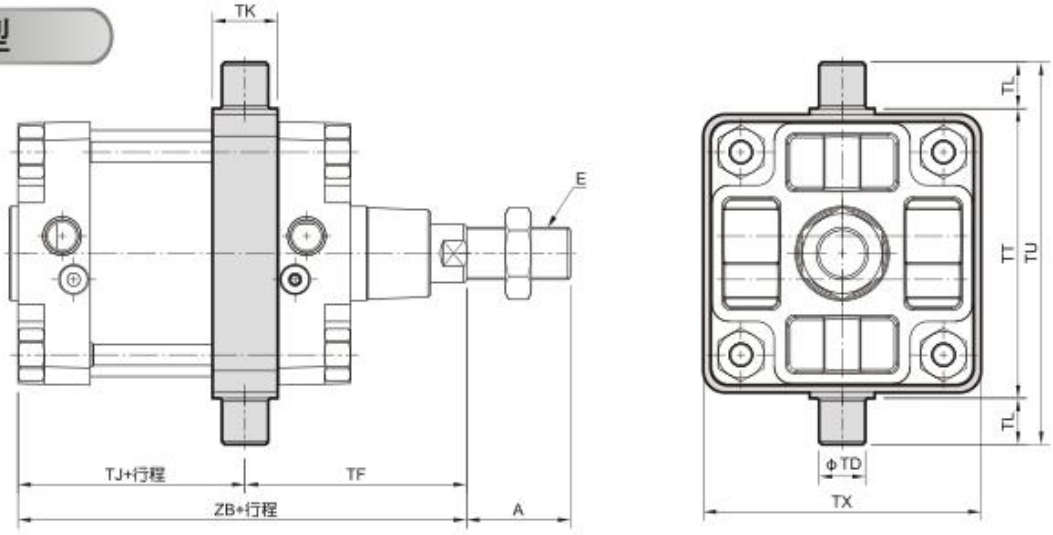

代號 / 內徑	A	E	TD	TF	TJ	TK	TL	TT	TX	TU	ZB
125	54	M27×2.0	25^{e9}	125	100	40	25	160	155	210	225
160	72	M36×2.0	32^{e9}	153	107	45	32	200	192	264	260

安裝配件 φ125, φ160

TB型

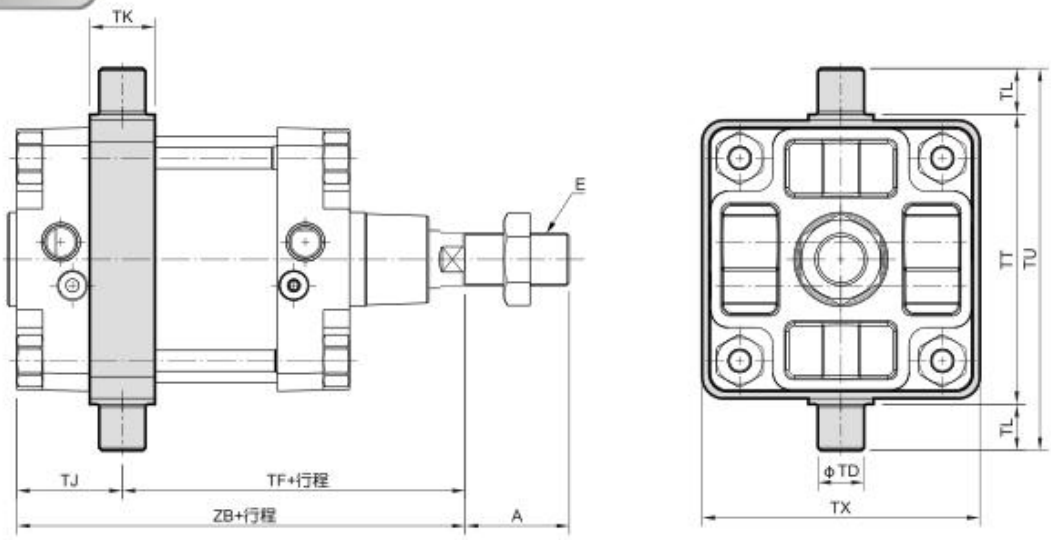

代號 / 內徑	A	E	TD	TF	TJ	TK	TL	TT	TU	TX	ZB
125	54	M27×2.0	$25^{+0.1}_{+0.05}$	165	60	40	25	160	210	155	225
160	72	M36×2.0	$32^{+0.1}_{+0.05}$	187	73	45	32	200	264	192	260