可應用型式 ：CH、CP、CW

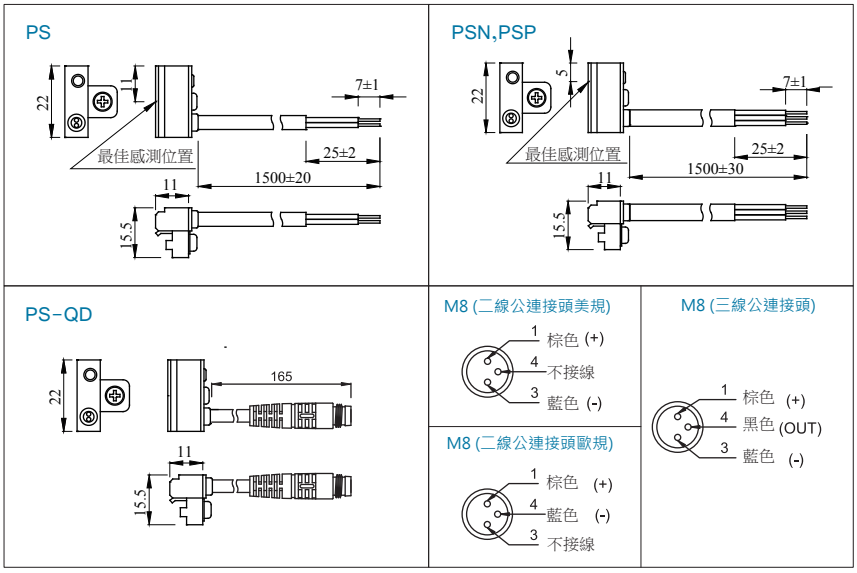

規　格

	PS	PSN	PSP
開關邏輯	SPST常開型	電子式無接點:常開型	
感應開關型式	有接點磁簧管型	無接點NPN型(電流流入)	無接點PNP型(電流流出)
使用電壓	5~240V DC/AC	5~28V DC	
最大開關電流	100 mA 最大值	200 mA 最大值	
最大接點容量	10 W 最大值	6W 最大值	
內部消費電流	-	20mA @24V 最大值	
內部降下電壓	2.5 V 最大值@100mADC	0.5V @100mADC	
洩漏電流	-	0.01mA 最大值	
指示燈	紅色 LED	紅色 LED	綠色 LED
電線	3.3ø,2C ,PVC	3.3ø,3C,PVC	
溫度範圍	-10～70˚C		
耐衝擊	30G	50G	
耐振動	90 m/s2 (9G), 複振幅 1.5 mm		
CE認證&防護等級	EN60947-5-2 IEC529 IP67(NEMA 6)		
保護迴路	無	電源極性反向保護;突波吸收保護;短路保護	

配線方式

PS

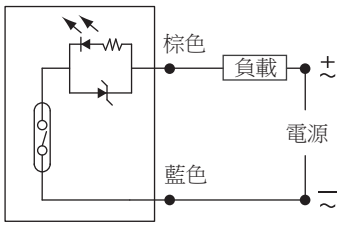

PSN

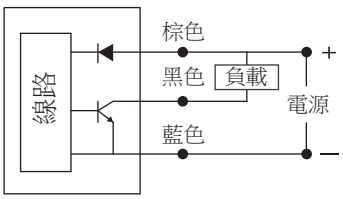
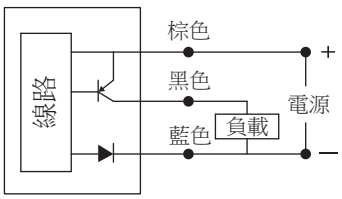
PSP