okina

※結構為齒排齒輪型, 角度可調整。
※安裝固定孔有三方向可供選擇。
※容許動能比無角度調整塊多4~5倍。

訂購方式

MRC　-6　90　RT　1

型式

規格

6
8

90°	90
180°	180

旋轉角度

感應器型式

縱出線	橫出線	種類
RTV	RT	有接點
RTNV	RTN	無接點 NPN
RTPV	RTP	無接點 PNP

感應器詳細規格請參照 P.5

感應器數量

規格

型式	MRC-6		MRC-8	
氣缸內徑 (mm)	6		8	
使用流體	Air (無給油)			
最高使用壓力(MPa)	0.7			
最低使用壓力(MPa)	0.2			
周圍溫度與使用流體溫度(°C)	0°~60°(不結冰)			
旋轉角度	90°, 180°			
角度調整範圍	各搖動端點 ± 5°			
進氣孔尺寸	M3x0.5			
重量 (g)	90°	180°	90°	180°
	48	54	71	82

附角度調整塊 / MRC

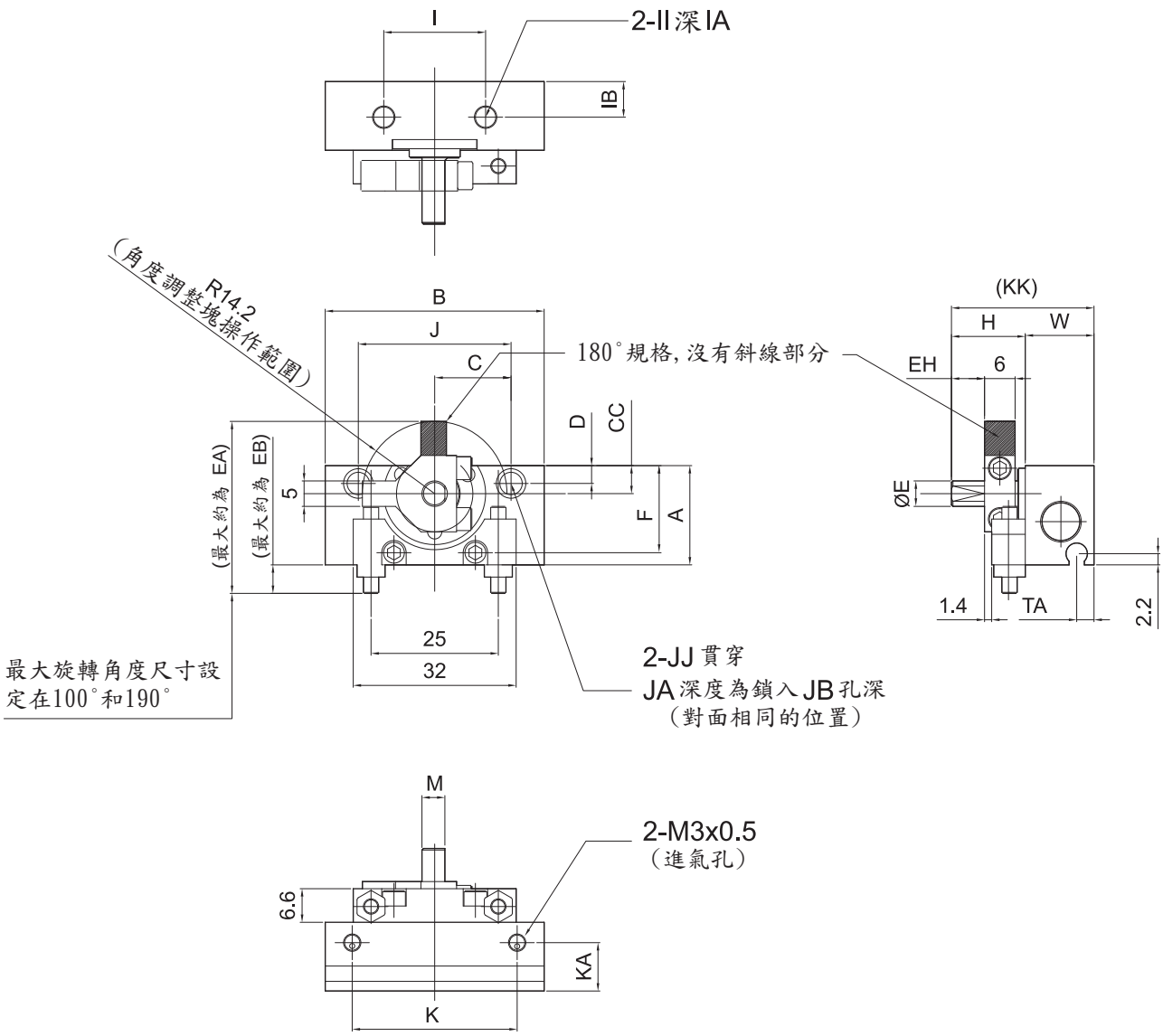

Model	旋轉角度	A	B	C	CC	D	E	F	H	I	IA	IB	II	J	JA	JB
MRC-6	90°	19.5	43	21.5	5.5	3.5	5g6	17.1	14.5	20	5	7	M4x0.7	30	5.8	3.5
	180°		54	27												
MRC-8	90°	23.5	48	24	7.5	4.5	6g6	21.1	15.5	22	6	8.5	M5x0.8	35	7.5	4.5
	180°		62	30.5												

Model	旋轉角度	JJ	K	KA	KK	M	TA	W	EA	EB	EH
MRC-6	90°	M4x0.7	32.4	9.5	28	4.5	3.4	13.5	33.8	5.6	6.5
	180°		43.4								
MRC-8	90°	M5x0.8	37.4	12.5	32	5.5	5.9	16.5	35.8	5.6	7.5
	180°		50.4								

理論扭矩出力表

Model	使用壓力(MPa)						
	0.15	0.2	0.3	0.4	0.5	0.6	0.7
MRC-6	0.013	0.017	0.026	0.034	0.042	0.050	0.059
MRC-8	0.029	0.038	0.057	0.076	0.095	0.11	0.13

註:有效扭矩數值為代表值，非保證值。僅以該值做為指標。

慣性力矩

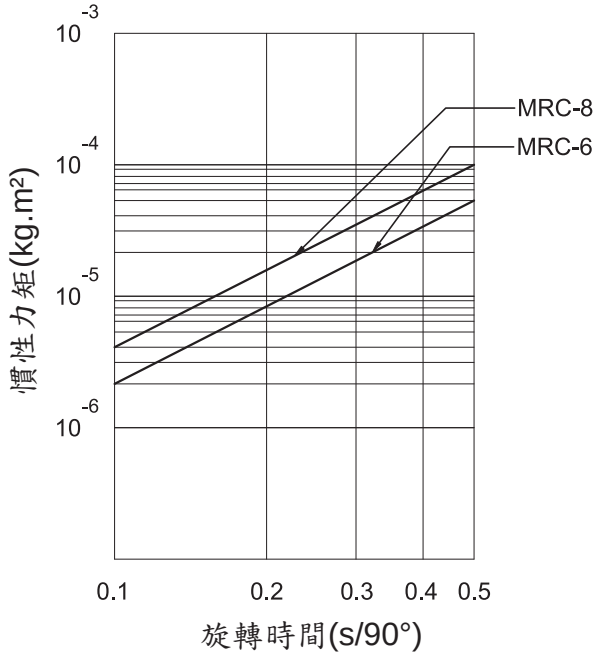

容許負荷

請勿使旋轉座承受超過下表的容許負荷
(超過容許負荷會造成旋轉座產生晃動、精度下降及壽命縮減等不良影響)

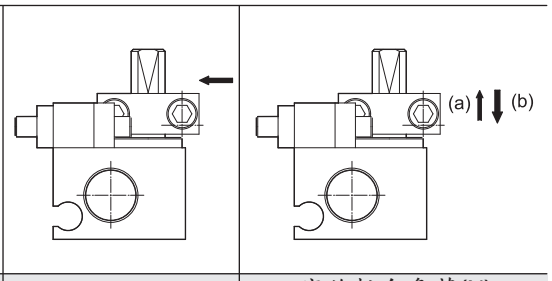

Model	容許徑向負荷(N)	容許軸向負荷(N)	
		(a)	(b)
6	25	20	20
8	30	25	25

容許動能及旋轉時間調整範圍

Model	容許動能(mJ)	不影響作動穩定性的旋轉時間調整範圍 s/90°
MRC-6	1.0	0.1 to 0.5
MRC-8	2.0	

感應器安裝注意事項

*安裝MRC-6的感應器時,磁性體請離本體底面2mm以上。
*如未達2mm與磁性體近臨時,因磁力的降低,會造成感應器無法作動的情形。
*使用底面安裝時,如下圖,需要加裝非可吸的磁性體（鋁合金等）的固定片。

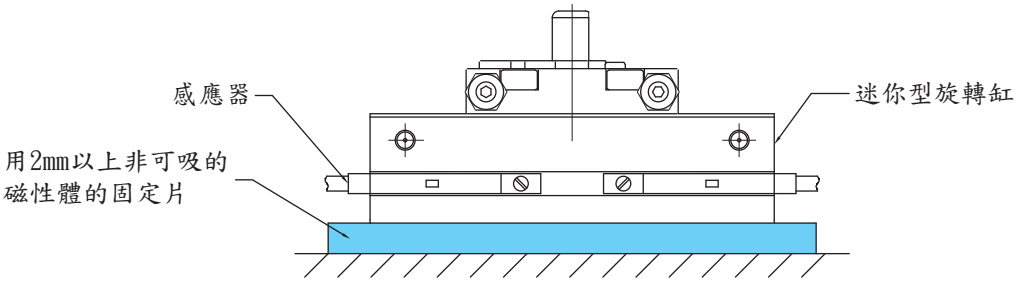

旋轉方向及旋轉角度

由A孔進氣時軸心為順時針旋轉,B孔進氣成逆時針旋轉。

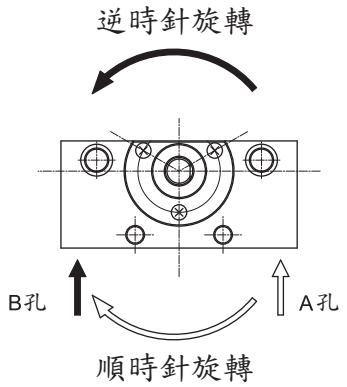

附角度調整塊時,利用調整螺絲,如圖的範圍,可以調整旋轉角度。

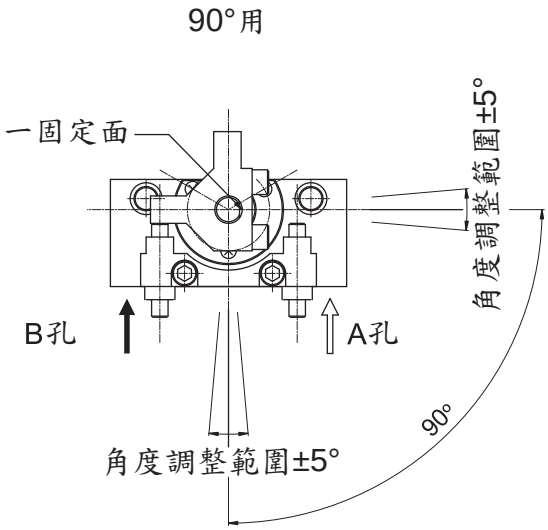

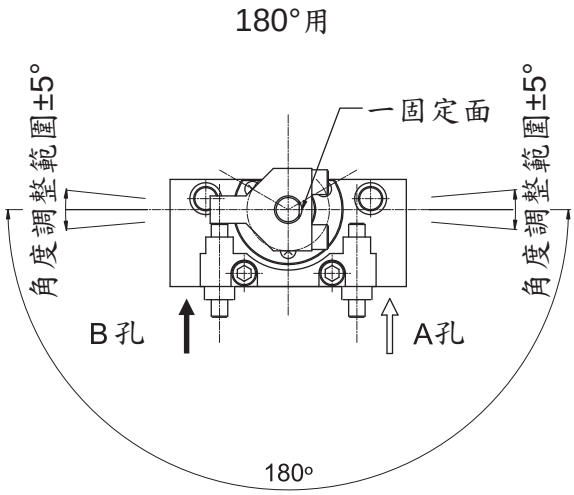

旋轉角度的調整

附角度調整塊,備有可以調整旋轉角度的角度調整螺絲。

Size	角度調整螺絲旋轉相當的調整角度
MRC-6 MRC-8	2.3°

附角度調整塊的旋轉角度調整範圍為各旋轉端±5°。
超過±5°的調整,產品的作動會有發生阻礙的可能性。

構造圖

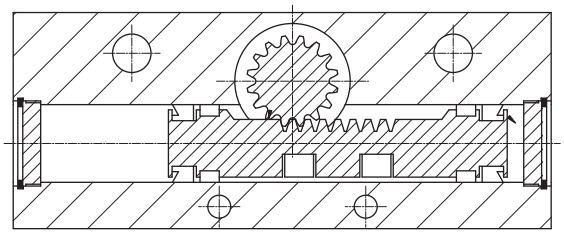

可應用型式:CGZ,CGZT,CGZF,CGZH,CG2(16~25),CG2L(16~25),CQZ,CU,CKL,GRY,MRB,MRBS,MRC

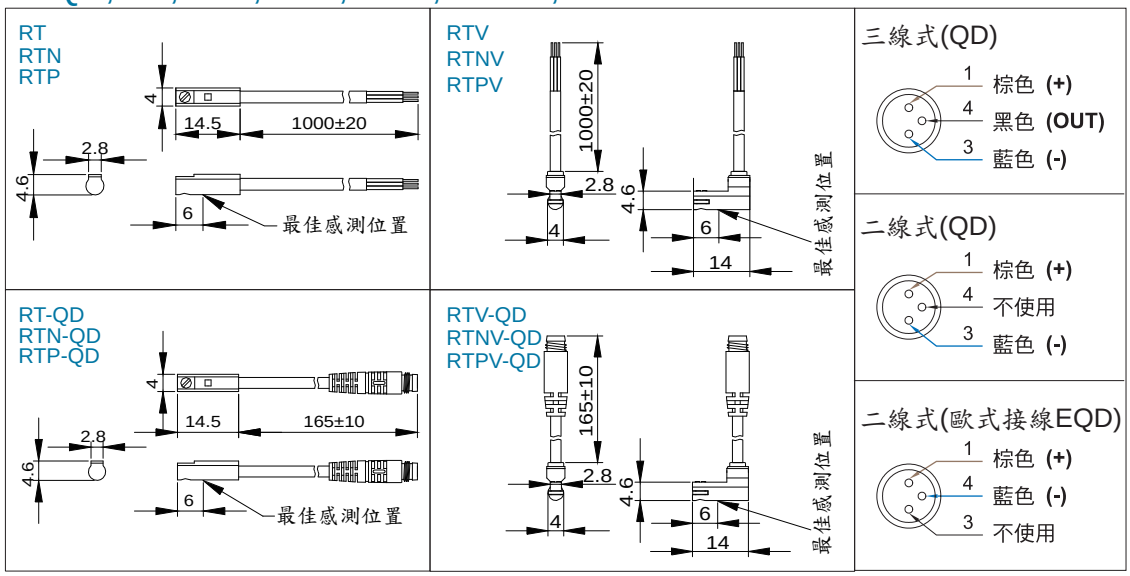

規　格

	RT/RTV	RTN/RTNV	RTP/RTPV
開關邏輯	SPST 常開型	電子式無接點，常開型	
感應開關型式	有接點磁簧管型	無接點NPN型	無接點PNP型
使用電壓	5~120V DC/AC	5~28V DC	
最大開關電流	4~20mA 最大值	50mA 最大值	
最大接點容量(註1)	0.6W 最大值	1.5W 最大值	
消耗電流	–	10mA@24 DC 最大值	
內部電壓降	2.5V 最大值@40mA DC	0.5V@50mA 最大值	
洩漏電流	–	0.01mA 最大值	
指示燈	紅色LED		紅色或綠色LED
電線	2.6 Ø,2C,灰色耐油 PVC	2.6 Ø,3C,灰色耐油 PVC	
最大切換頻率	200Hz	1000Hz	
感應磁場強度	40高斯		
使用溫度範圍	-10~70°C		
耐衝擊(註2)	30G	50G	
耐振動	90 m/s2 (9G), 複振幅 1.5 mm		
保護構造等級	IP67		
保護回路	無	電源極性反向保護;突波吸收保護;短路保護	

註:
1.不可超過接點容量(P=Vx1)
2.正弦波/X、Y、Z 3軸向/每一軸向3回/每一回時間11ms.

配線方式

RT/RTV

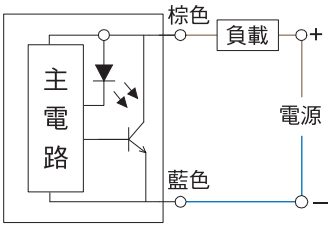

RTN/RTNV

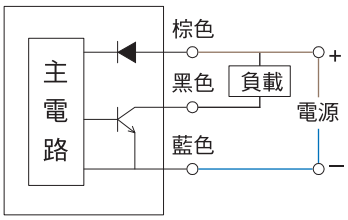
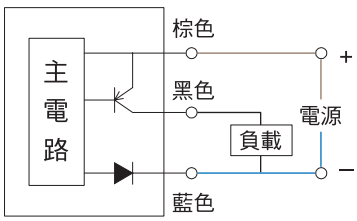
RTP/RTPV