※ 可調整式機構，透過調整刻度控制緩衝大小，面對各種不同負載及撞擊速度時能完美吸收衝擊。
※ 與自動補償式相比，PM系列更能吸收更高能量，使用範圍更大。
※ 全系列安裝尺寸皆與ENIDINE尺寸相同可互換。

訂購方式

PM - 2050 - M - NS - 20

M	公制
I	英制

NS	定位停止螺帽
FS	法蘭

（配件請參考P. 10）

型號	最大吸收能量 Nm(Et)	最大有效重量 (kg)	衝擊速度 m/s(v)	小時吸收能量 Nm(Etc)	工作溫度 (˚C)(未結凍)	無撞擊頭	有撞擊頭	固定座支架 (F)	定位螺帽 (SC)	質量 (g)
PM1210-M	12	35	3.0	22,000	-10~+80	○	○	—	○	66
PM1410-M	20	80	3.0	25,000	-10~+80	○	○	—	○	90
PM1415-M	24	100	3.0	26,000	-10~+80	○	○	—	○	120

型號	螺牙	行程	A	B	C	D	E	F	H	I
PM1210-M	M12x1.0	10	90.3	71.7	10.3	3	8.6	57.3	14	4
PM1410-M	M14x1.5	10	109.7	88.5	12	4	11.2	72.5	19	5
PM1415-M	M14x1.5	15	128.2	102	12	4	11.2	86	19	5

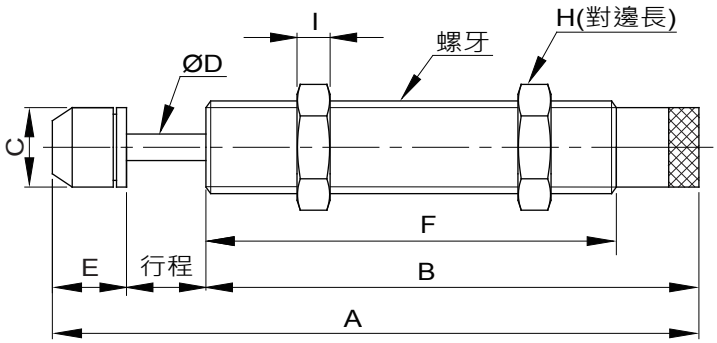

型號	最大吸收能量 Nm(Et)	最大有效重量 (kg)	衝擊速度 m/s(v)	小時吸收能量 Nm(Etc)	工作溫度 (˚C)(未結凍)	無撞擊頭	有撞擊頭	固定座支架 (F)	定位螺帽 (SC)	質量 (g)
PM1425-M	28	140	3.0	27,500	-10~+80	○	○	—	○	194
PM1612-M	22	130	3.0	27,500	-10~+80	○	○	—	○	200
PM2016-M	28	140	3.0	27,500	-10~+80	○	○	—	○	230
PM2016-M-C	25	200	3.5	28,500	-10~+80	○	○	—	○	230
PM2020-M	34	298	3.5	29,000	-10~+80	○	○	—	○	235
PM2025-M	39	312	3.5	30,000	-10~+80	○	○	—	○	240
PM2050-M	69	420	3.5	52,000	-10~+80	○	○	—	○	330
PM2525-M	85	400	3.5	54,000	-10~+80	○	○	—	○	350
PM2530-M	95	480	3.5	60,000	-10~+80	○	○	—	○	365
PM2725-M	85	400	3.5	54,000	-10~+80	○	○	—	○	403

型號	螺牙	行程	A	B	C	D	E	F	H	I
PM1425-M	M14x1.5	25	153.2	117	12	4	11.2	101	19	5
PM1612-M	M16x1.5	12	99	76.5	14	4	11.2	54.9	19	6
PM2016-M	M20x1.5	16	148.3	117	17.8	6	15.3	101	26	7
PM2016-M-C	M20x1.5	16	127.3	96	17.8	6	15.3	80	26	7
PM2020-M	M20x1.5	20	152.3	117	17.8	6	15.3	101	26	7
PM2025-M	M20x1.5	25	157.3	117	17.8	6	15.3	101	26	7
PM2050-M	M20x1.5	50	239.3	174	17.8	6	15.3	158	26	7
PM2525-M	M25x1.5	25	162.5	118.5	22	8	19	101	32	9
PM2530-M	M25x1.5	30	167.5	118.5	22	8	19	101	32	9
PM2725-M	M27x1.5	25	162.5	118.5	22	8	19	101	32	9

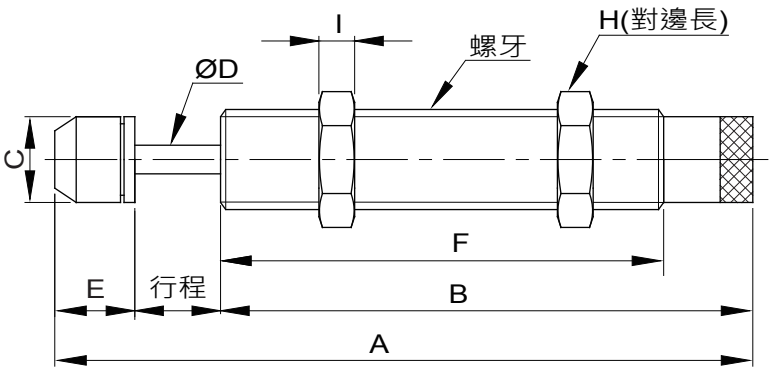

型號	最大吸收能量 Nm(Et)	最大有效重量 (kg)	衝擊速度 m/s(v)	小時吸收能量 Nm(Etc)	工作溫度 (˚C)(未結凍)	無撞擊頭	有撞擊頭	固定座支架 (F)	定位螺帽 (SC)	質量 (g)
PM2540-M	100	700	3.5	80,000	-10~+80	—	○	—	○	455

型號	螺牙	行程	A	B	C	D	E	F	G	H	I
PM2540-M	M25x1.5	40	221.5	144.5	22	8	37	117	10	32	9

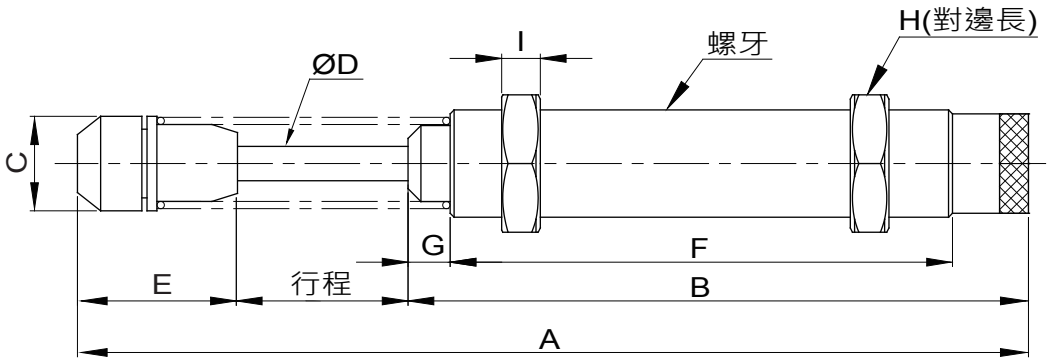

型號	最大吸收能量 Nm(Et)	最大有效重量 (kg)	衝擊速度 m/s(v)	小時吸收能量 Nm(Etc)	工作溫度 (˚C)(未結凍)	無撞擊頭	有撞擊頭	固定座支架 (F)	定位螺帽 (SC)	質量 (g)
PM2550-M	120	720	4.0	90,000	-10~+80	○	○	—	○	455
PM2580-M	150	800	4.0	120,000	-10~+80	○	○	—	○	585

型號	螺牙	行程	A	B	C	D	E	F	H	I	J	K
PM2550-M	M25x1.5	50	247	178	22	8	19	100	32	9	22.8	11
PM2580-M	M25x1.5	80	343.5	244.5	22	8	19	100	32	9	22.8	11

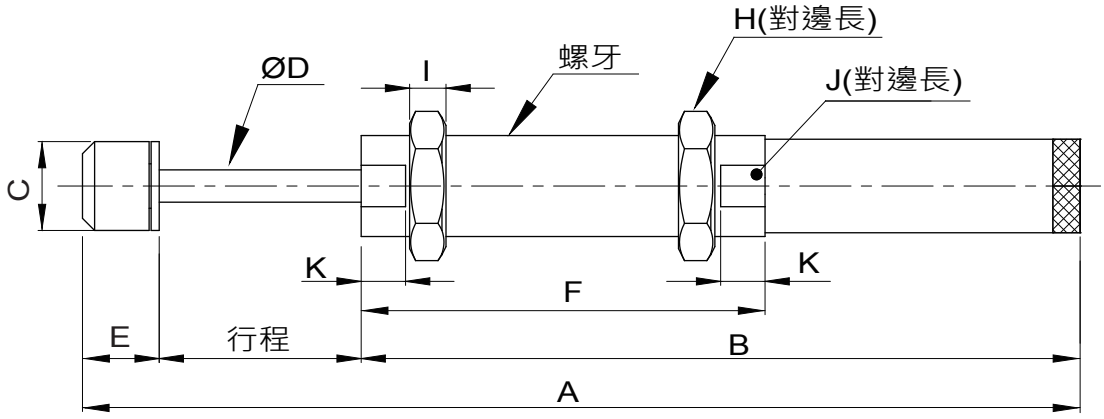

型號	最大吸收能量 Nm(Et)	最大有效重量 (kg)	衝擊速度 m/s(v)	小時吸收能量 Nm(Etc)	工作溫度 (˚C)(未結凍)	無撞擊頭	有撞擊頭	固定座支架 (F)	定位螺帽 (SC)	質量 (g)
PM3326-M	195	1400	3.3	75,700	-10~+80	—	○	—	—	482
PM3352-M	385	2400	3.3	98,962	-10~+80	—	○	—	—	708

型號	螺牙	行程	A	B	C	D	E	F	G	H	I	J	K
PM3326-M	M33x1.5	26	150.3	110.5	28.5	10	13.8	77.9	19.1	45	11	29.7	16
PM3352-M	M33x1.5	52	217.3	151.5	28.5	10	13.8	118.7	19.1	45	11	29.7	16

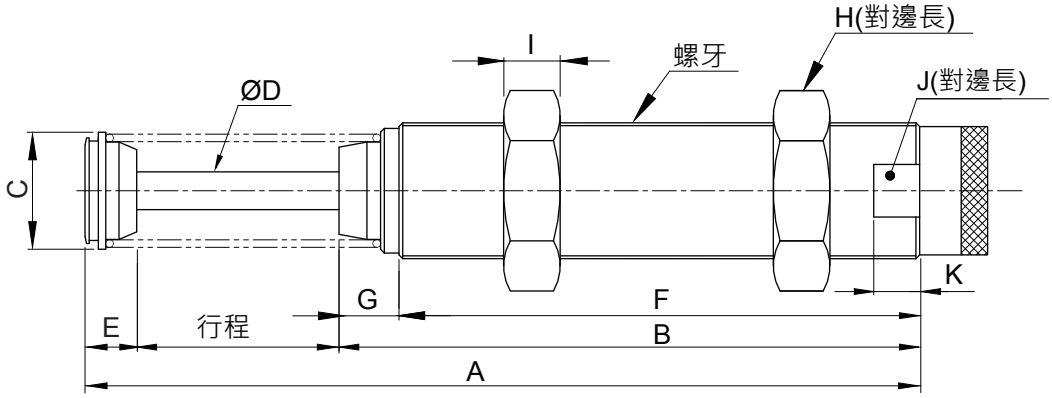

型號	最大吸收能量 Nm(Et)	最大有效重量 (kg)	衝擊速度 m/s(v)	小時吸收能量 Nm(Etc)	工作溫度 (˚C)(未結凍)	無撞擊頭	有撞擊頭	固定座支架 (F)	定位螺帽 (SC)	質量 (g)
PM3625-M	150	1400	3.0	81,000	-10~+80	—	○	○	○	995
PM3650-M	300	2400	3.0	100,000	-10~+80	—	○	○	○	1,000

型號	螺牙	行程	A	B	C	D	E	F	G	H	I
PM3625-M	M36x1.5	25	184	133	35.5	10	26	103	10	46	15
PM3650-M	M36x1.5	50	247	171	35.5	10	26	134	17	46	15

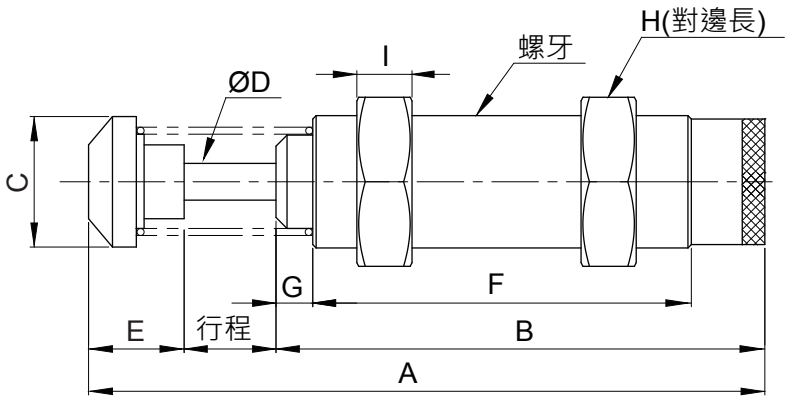

型號	最大吸收能量 Nm(Et)	最大有效重量 (kg)	衝擊速度 m/s(v)	小時吸收能量 Nm(Etc)	工作溫度 (˚C)(未結凍)	無撞擊頭	有撞擊頭	固定座支架 (F)	定位螺帽 (SC)	質量 (g)
PM4225-M	260	3,000	3.5	125,000	-10~+80	—	○	○	—	1,280
PM4250-M	500	4,000	4.5	150,000	-10~+80	—	○	○	—	1,490
PM4275-M	750	6,000	4.5	180,000	-10~+80	—	○	○	—	1,710

型號	螺牙	行程	A	B	C	D	E	F	G	H	I
PM4225-M	M42x1.5	25	186.5	127.5	44.5	12	34	99	28.5	50	15
PM4250-M	M42x1.5	50	241	157	44.5	12	34	117.5	28.5	50	15
PM4275-M	M42x1.5	75	301.5	187.5	44.5	12	39	148	28.5	50	15

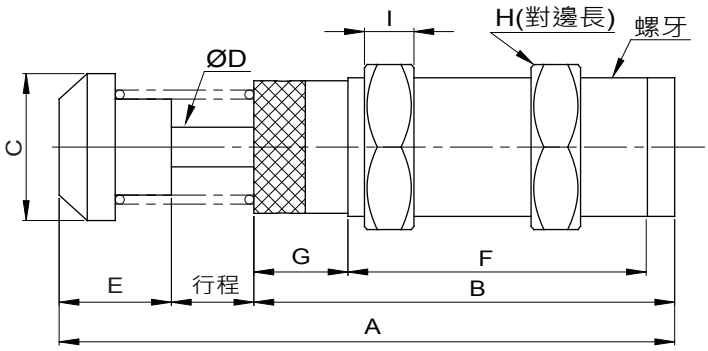

型號	最大吸收能量 Nm(Et)	最大有效重量 (kg)	衝擊速度 m/s(v)	小時吸收能量 Nm(Etc)	工作溫度 (˚C)(未結凍)	無撞擊頭	有撞擊頭	固定座支架 (F)	定位螺帽 (SC)	質量 (g)
PM4225-M-W	260	3,000	3.5	125,000	-10~+80	—	○	○	—	1,280
PM4250-M-W	500	4,000	4.5	150,000	-10~+80	—	○	○	—	1,490
PM4275-M-W	750	6,000	4.5	180,000	-10~+80	—	○	○	—	1,710

型號	螺牙	行程	A	B	C	D	E	F	G
PM4225-M-W	M42x1.5	25	166.3	95.3	44.5	12	34	29.3	37.9
PM4250-M-W	M42x1.5	50	219.6	123.6	44.5	12	34	47	48.2
PM4275-M-W	M42x1.5	75	284.1	158.1	44.5	12	39	63	67.2

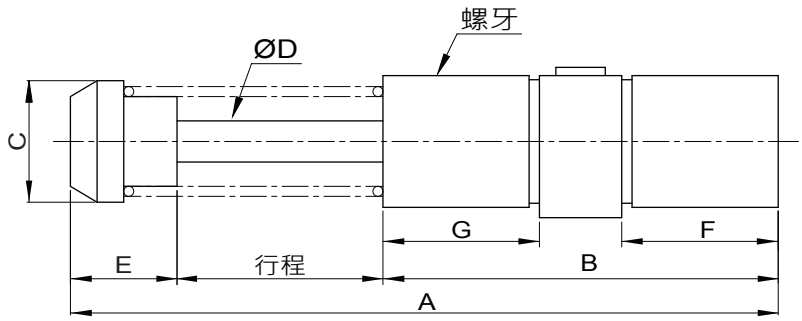

型號	最大吸收能量 Nm(Et)	最大有效重量 (kg)	衝擊速度 m/s(v)	小時吸收能量 Nm(Etc)	工作溫度 (˚C)(未結凍)	無撞擊頭	有撞擊頭	固定座支架 (F)	定位螺帽 (SC)	質量 (g)
PM64050-M	1,200	12,727	1.5	150,000	-10~+80	—	○	○	—	4,115
PM64100-M	2,400	18,181	1.5	200,000	-10~+80	—	○	○	—	5,280
PM64150-M	3,600	23,636	1.5	250,000	-10~+80	—	○	○	—	6,785

型號	螺牙	行程	A	B	C	D	E	F	G	H	I
PM64050-M	M64x2.0	50	247.8	146	59	20	51.8	26	24	76.2	9.4
PM64100-M	M64x2.0	100	347.8	196	59	20	51.8	26	24	76.2	9.4
PM64150-M	M64x2.0	150	467.8	256	59	20	61.8	26	24	76.2	9.4

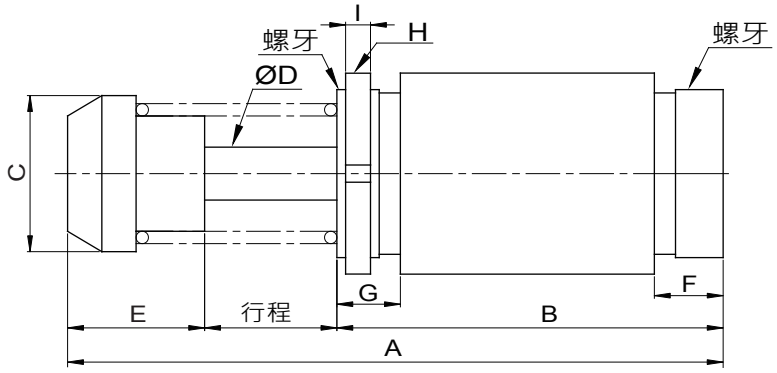

型號	最大吸收能量 Nm(Et)	最大有效重量 (kg)	衝擊速度 m/s(v)	小時吸收能量 Nm(Etc)	工作溫度 (˚C)(未結凍)	無撞擊頭	有撞擊頭	固定座支架 (F)	定位螺帽 (SC)	質量 (g)
PM64050-M-W	1,200	12,727	1.5	150,000	-10~+80	—	○	○	—	4,115
PM64100-M-W	2,400	18,181	1.5	200,000	-10~+80	—	○	○	—	5,280
PM64150-M-W	3,600	23,636	1.5	250,000	-10~+80	—	○	○	—	6,785

型號	螺牙	行程	A	B	C	D	E	F	G
PM64050-M-W	M64x2.0	50	243.8	140	59	20	51.8	50	50
PM64100-M-W	M64x2.0	100	345.8	192	59	20	51.8	76	76
PM64150-M-W	M64x2.0	150	465.8	242	59	20	61.8	76	76

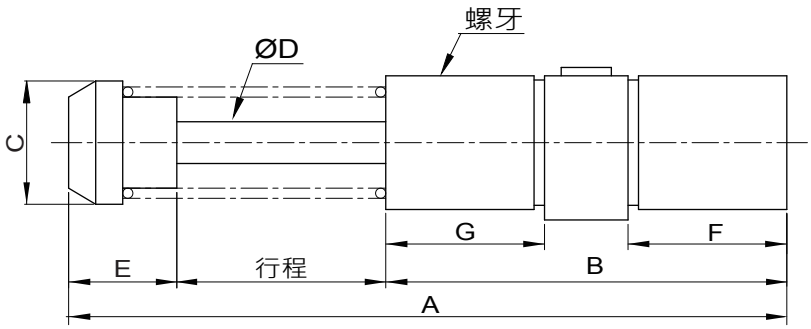

型號	最大吸收能量 Nm(Et)	最大有效重量 (kg)	衝擊速度 m/s(v)	小時吸收能量 Nm(Etc)	工作溫度 (˚C)(未結凍)	無撞擊頭	有撞擊頭	固定座支架 (F)	定位螺帽 (SC)	質量 (g)
PM85050-M-W	2,300	16,800	4.3	372,000	-10~+80	—	○	○	—	6,370
PM85090-M-W	4,000	30,000	4.3	652,000	-10~+80	—	○	○	—	7,510
PM85125-M-W	5,700	42,000	4.3	933,000	-10~+80	—	○	○	—	8,000

型號	螺牙	行程	A	B	C	D	E	F	G
PM85050-M-W	M85x2.0	50	245	140	76	22	47	51	51
PM85090-M-W	M85x2.0	90	322.5	179	76	22	47	71	71
PM85125-M-W	M85x2.0	125	397.6	217	76	22	47	71	71

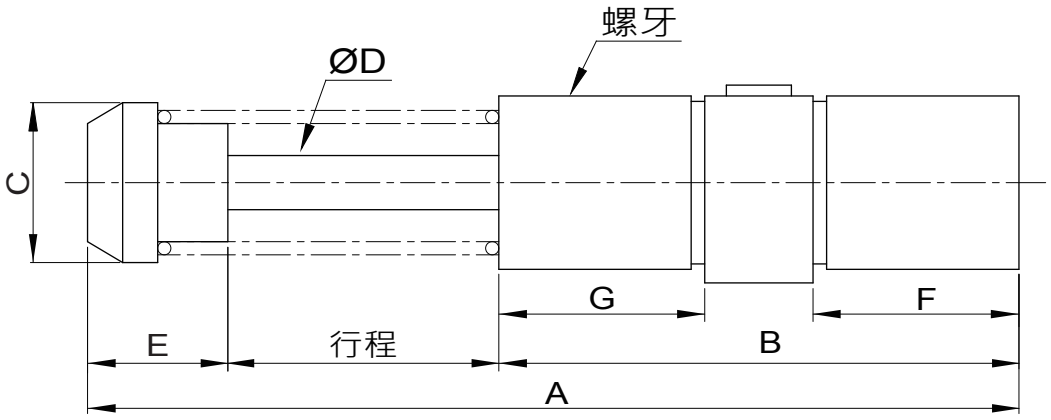

型號	最大吸收能量 Nm(Et)	最大有效重量 (kg)	衝擊速度 m/s(v)	小時吸收能量 Nm(Etc)	工作溫度 (˚C)(未結凍)	無撞擊頭	有撞擊頭	固定座支架 (F)	定位螺帽 (SC)	質量 (g)
PM4225-I-W	260	3,000	3.5	125,000	-10~+80	—	○	○	—	1,280
PM4250-I-W	500	4,000	4.5	150,000	-10~+80	—	○	○	—	1,490
PM4275-I-W	750	6,000	4.5	180,000	-10~+80	—	○	○	—	1,710
PM64050-I-W	1,200	12,727	1.5	150,000	-10~+80	—	○	○	—	4,115
PM64100-I-W	2,400	18,181	1.5	200,000	-10~+80	—	○	○	—	5,280
PM64150-I-W	3,600	23,636	1.5	250,000	-10~+80	—	○	○	—	6,785

型號(英制)	螺牙	行程	A	B	C	D	E	F	G
PM4225-I-W	UNF1 3/4-12	25	166.3	95.3	44.5	12	34	29.3	37.9
PM4250-I-W	UNF1 3/4-12	50	219.6	123.6	44.5	12	34	47	48.2
PM4275-I-W	UNF1 3/4-12	75	284.1	158.1	44.5	12	39	63	67.2
PM64050-I-W	UNF2 1/2-12	50	243.8	140	59	20	51.8	50	50
PM64100-I-W	UNF2 1/2-12	100	345.8	192	59	20	51.8	76	76
PM64150-I-W	UNF2 1/2-12	150	465.8	242	59	20	61.8	76	76

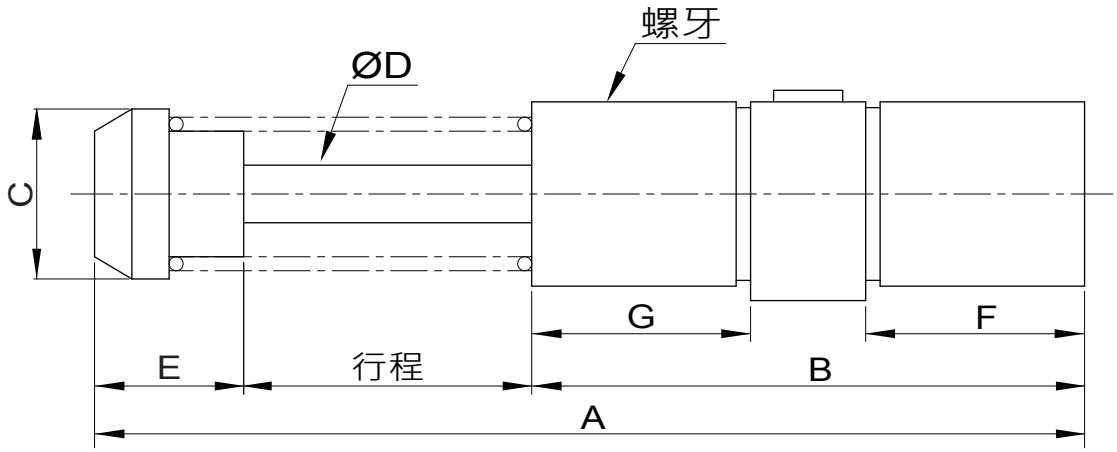

型號	最大吸收能量 Nm(Et)	最大有效重量 (kg)	衝擊速度 m/s(v)	小時吸收能量 Nm(Etc)	工作溫度 (˚C)(未結凍)	無撞擊頭	有撞擊頭	固定座支架 (F)	定位螺帽 (SC)	質量 (g)
PM64050-I	1,200	12,727	1.5	150,000	-10~+80	—	○	○	—	4,115
PM64100-I	2,400	18,181	1.5	200,000	-10~+80	—	○	○	—	5,280
PM64150-I	3,600	23,636	1.5	250,000	-10~+80	—	○	○	—	6,785

型號	螺牙	行程	A	B	C	D	E	F	G	H	I
PM64050-I	UNF2 1/2-12	50	247.8	146	59	20	51.8	26	24	76.2	9.4
PM64100-I	UNF2 1/2-12	100	347.8	196	59	20	51.8	26	24	76.2	9.4
PM64150-I	UNF2 1/2-12	150	467.8	256	59	20	61.8	26	24	76.2	9.4

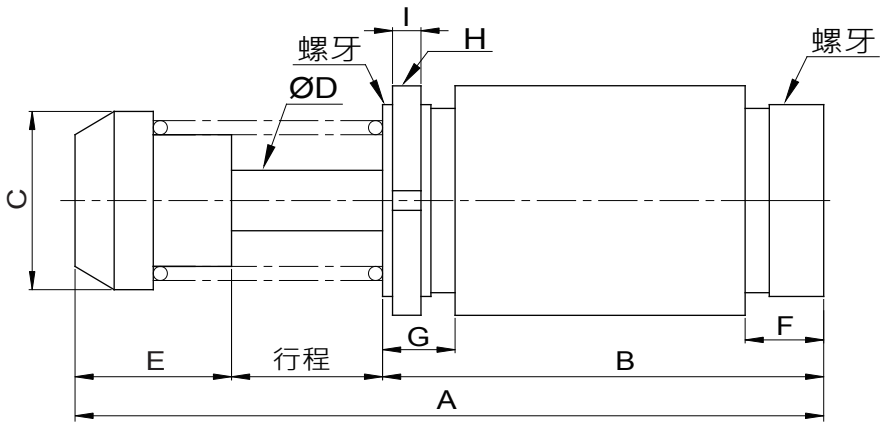

定位停止螺帽應用例

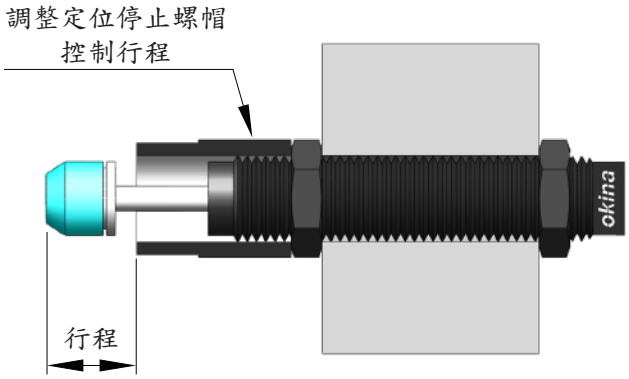

受撞擊前

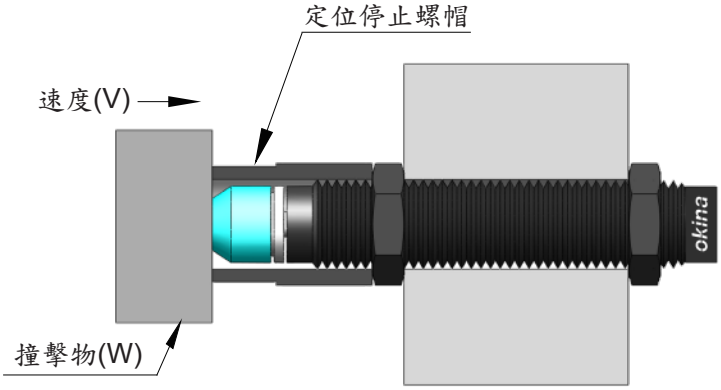

受撞擊後

定位停止螺帽

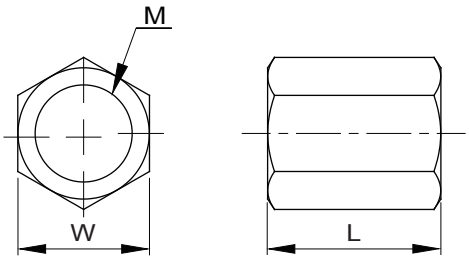

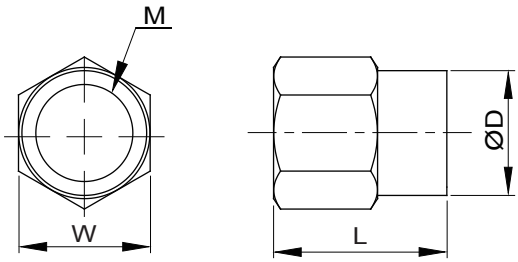

Model	螺牙	W	L
NS08	M8xP1.0	11	14
NS10	M10xP1.0	12.7	16
NS12	M12xP1.0	14	20

Model	螺牙	W	L	D
NS14	M14xP1.5	19	27	18
NS20	M20xP1.5	26	35	25
NS25	M25xP1.5	32	45	31.3
NS25T	M25xP1.5	32	25	31.3
NS27	M27xP1.5	32	45	31.3
NS36	M36xP1.5	46	80	45

法蘭

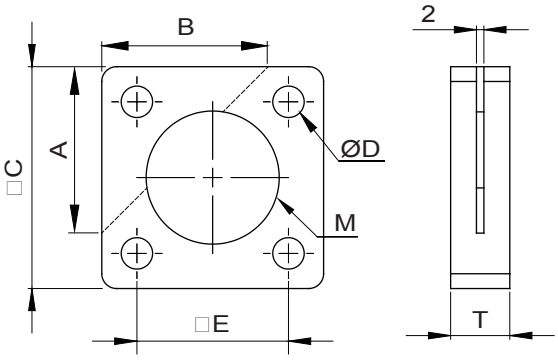

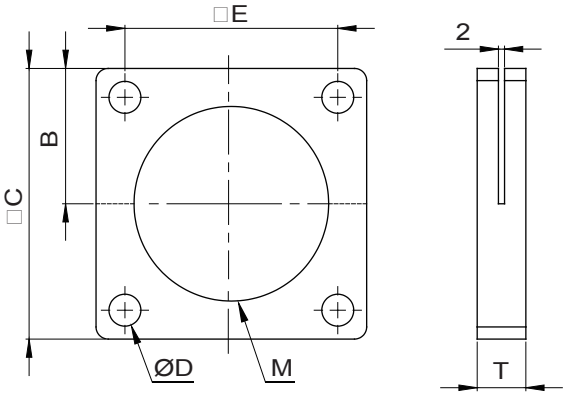

Model	A	B	C	D	E	T	M
FS36	45	45	60	8.5	41	16	M36XP1.5
FS42	45	45	60	8.5	41	16	M42XP1.5
FS64	55	55	89	10.5	70	16	M64XP2.0
FS64I	55	55	89	10.5	70	16	2 1/2-12UNF
FS85	-	50.8	101.6	13.5	76.2	19	M85XP2.0

◎注意偏心角度

撞擊物與緩衝器接觸點應該在活塞路線的中心線±2.5˚內運作。
如偏心角度大於±2.5˚會造成活塞路線彎曲，使活塞負擔變大，易造成漏油與損壞。

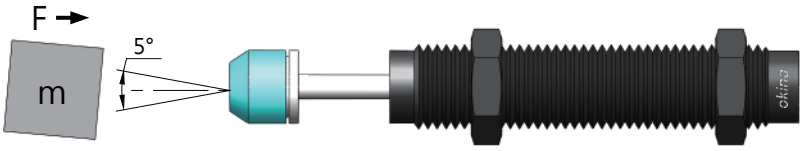

◎PN自動補償系列緩衝器底部的螺栓絕對不可轉動

此螺栓不是調整行程螺絲，拆卸會導致漏油或損壞。

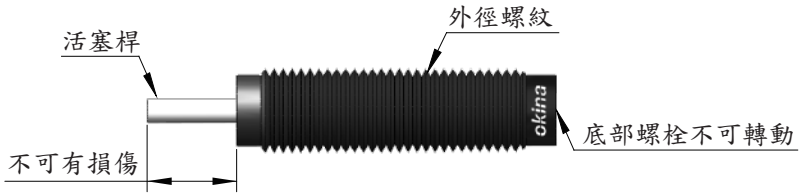

◎PM可調整式油壓緩衝器調整方法

觀察撞擊後的效果再調整到適當位置，先稍微轉鬆定位螺栓，即可從調整旋鈕設置刻度位置。

調整後需將定位螺栓鎖緊，否則調整旋鈕會鬆動，無法正常運作。

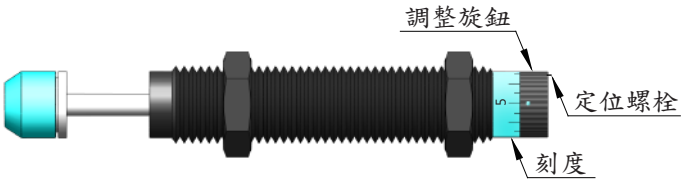

◎活塞桿及外徑螺紋處不可有損傷

活塞桿作動處及外徑螺紋處皆不可有撞傷、受損變形。
如果強行使用會造成內部密封零件變形或損毀，造成漏油或作動不良。

◎注意使用環境

- 嚴禁在真空、高壓環境下使用，否則產品會損壞。
- 活塞桿上不可附著油水、汙水，需在乾淨的情況下運作。
- 如需在工作環境較惡劣的情況下使用，請安裝防塵套或保護罩。
- 工作環境不可超過規定的溫度。以避免內部密封零件變形，造成漏油或作動不良。
- 在具腐蝕性的場所使用會減短產品使用壽命。