※ 採四爪爲同動之設計，可夾取方型及圓型之工件。
※ 全系列夾爪安裝尺寸皆與CG系列尺寸相同可互換。
※ 超薄之本體設計，更能節省安裝空間，
且夾持力比一般廠牌更強。
※ 其本體經特殊超硬處理，耐磨耗，
非一般陽極處理所能比擬。
※ 全系列皆可附加埋入式感應開 關及頂料機構。

訂購方式

CGF — 50 RH 1

感應器數量

感應器型式

In-line	Style
RH	Reed switch
RHN	NPN
RHP	PNP

(Reft to P.78 for detailed auto switch specifications)

規格

型　式	CGF-50	CGF-64	CGF-80	CGF-100	CGF-125
開閉行程mm(dia.)	8	12	16	20	26
使用流體	空氣				
使用壓力MPa(kgf/cm²)	0.2~0.8 (2.0 to 8.2)				
周圍溫度與使用流體溫度°C (°F)	-10~60 (14 to 140)				
作動公差(mm)	0.05				
給　油	無給油				
運轉方式	複動型				
重量(kg)	0.24	0.42	0.85	1.51	2.45

* 夾爪滑動部分需定期給潤滑油

下列表格之斜線爲氣壓 6 kgf/cm² 所得

CGF-50 理論可夾持工件1.3kg於L =20mm

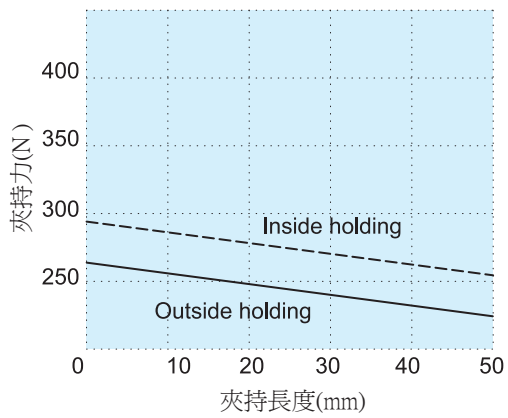

CGF-64 理論可夾持工件 3kg於L =25mm

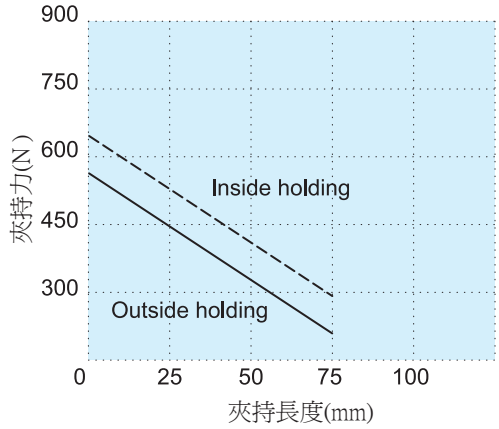

CGF-80 理論可夾持工件5.3kg於L =25mm

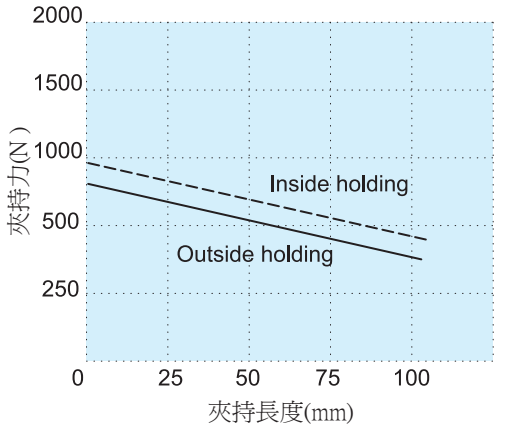

CGF-100 理論可夾持工件 9kg於L =32mm

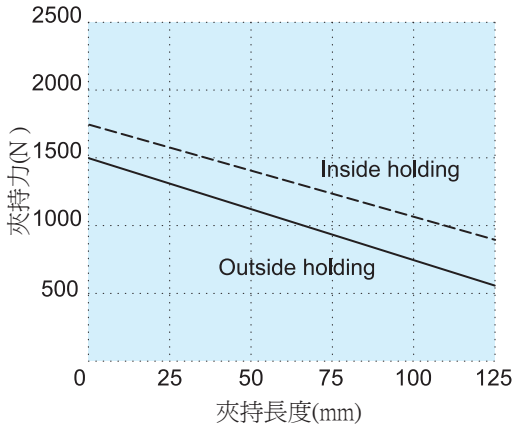

CGF-125 理論可夾持工件 15.5kg於L =32mm

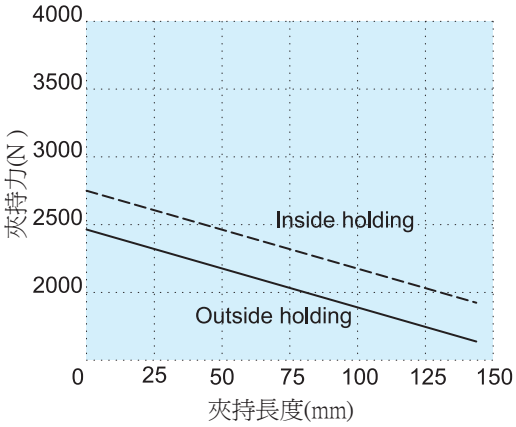

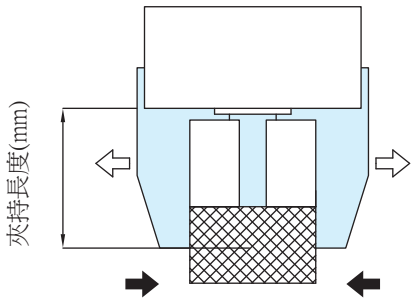

Inside holding 內徑夾持(⇦ ⇨)

Outside holding 外徑夾持(➡ ⬅)

＊ 請選定依工件之重量的10~20倍之夾持力，並考慮軟爪與工件之摩擦係數。
＊ 在工件移動時，需考慮加速度及迴轉衝擊力之安全係數。

CGF-50~125

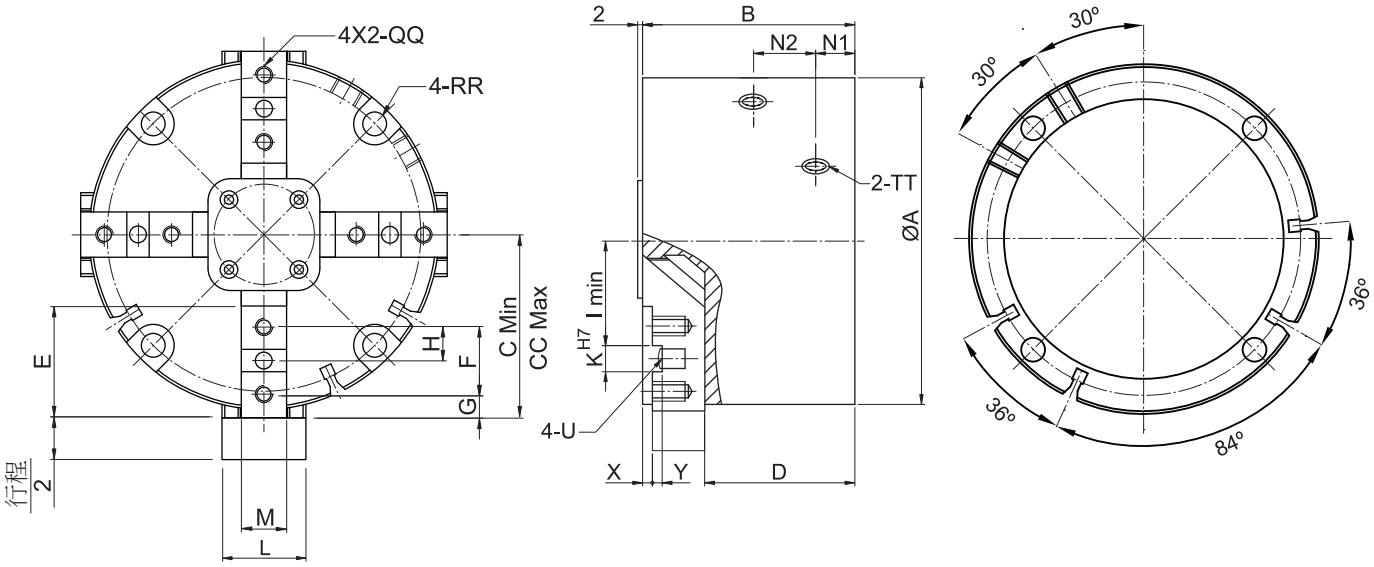

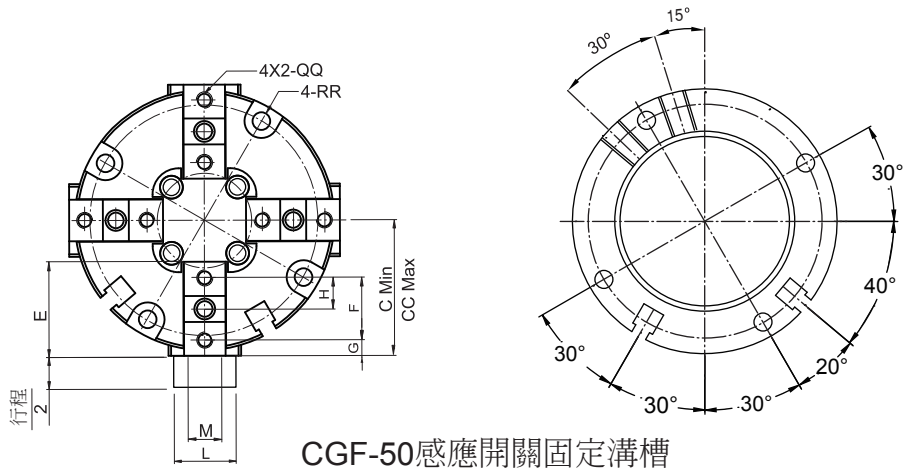

CGF-50感應開關固定溝槽

Model	A	B	C	CC	D	E	F	G	H	I	K	L	M	N1	N2
CGF-50	50	39	26.5	30.5	28	18	12	3	6	15	5	14	8.2	8.1	14.8
CGF-64	64	47.5	32	38	32	20	13	4	6.5	19	5	17	10.2	10	16.5
CGF-80	80	56.5	42	50	39.5	25	16	5	8	26	6	23	12.2	10	22
CGF-100	100	65	52	62	46	32	20	6	10	32	8	27	14.2	12	24
CGF-125	125	76	65.5	78.5	53.5	40	24	8.5	12	41	8	30	16.2	13.5	28.5

Model	RR	QQ	TT	U	X	Y
CGF-50	Ø3.4 Thru , Ø7 C / B DP 5 P.C.D 44	M3 X 0.5 DP 7	M5	Ø4	-	2
CGF-64	Ø5.5 Thru , Ø10 C / B DP 6 P.C.D 56	M4 X 0.7 DP 8	M5	Ø4	2	2.5
CGF-80	Ø6.4 Thru , Ø11 C / B DP 7 P.C.D 70	M5 X 0.8 DP 9	M5	Ø5	3	3
CGF-100	Ø6.6 Thru , Ø11 C / B DP 7 P.C.D 90	M6 X 1.0 DP 12	PT 1/8”	Ø6	3	3
CGF-125	Ø8.5 Thru , Ø15 C / B DP 9 P.C.D 112	M6 X 1.0 DP 12	PT 1/8”	Ø6	3	3.5