※ 採兩爪為同動之設計，可夾取方型及圓型之工件。
※ 全系列夾爪安裝尺寸皆與CG和CGF系列尺寸相同可互換。
※ 超薄之本體設計，更能節省安裝空間，
且夾持力比一般廠牌更強。
※ 其本體經特殊超硬處理，耐磨耗，
非一般陽極處理所能比擬。
※ 全系列皆可附加埋入式感應開關及頂料機構。

訂購方式

CGT - 80 RH 1

產品型式

感應器數量

感應器型式

In-line	Style
RH	Reed switch
RHN	NPN
RHP	PNP

規格

型　式	CGT-80	CGT-100	CGT-125	CGT-160
夾指單邊行程 mm	8	10	13	16
使用流體	空氣			
使用壓力 MPa(kgf/cm^2)	0.2~0.8 (2.0 to 8.2)			
周圍溫度與使用流體溫度 °C (°F)	-10~60 (14 to 140)			
作動公差 (mm)	0.05			
給　油	無給油			
運轉方式	複動型			
重量(kg)	0.64	1.18	2.01	3.94

* 夾爪滑動部分需定期給潤滑油

下列表格之斜線為氣壓 **6 kgf/cm²** 所得

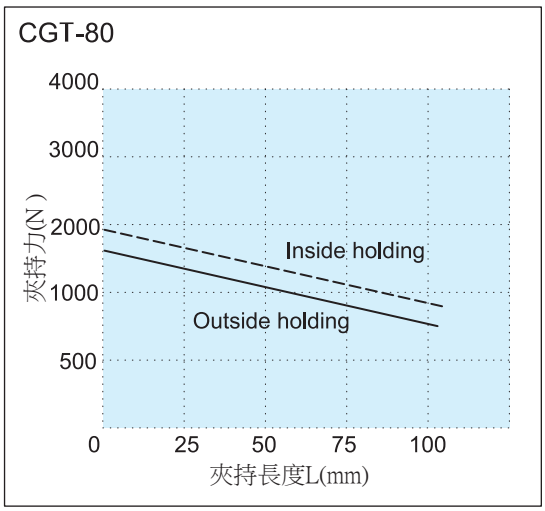

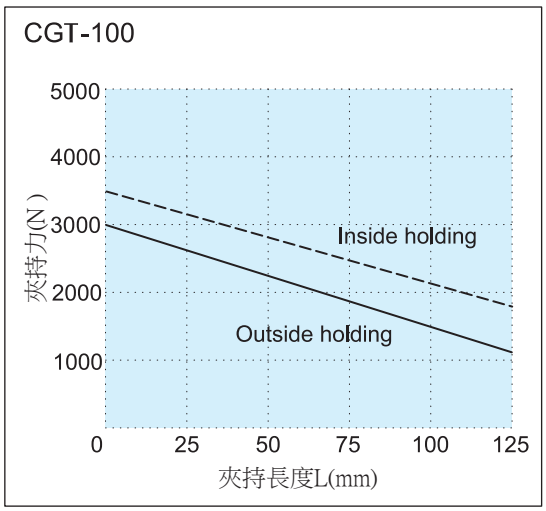

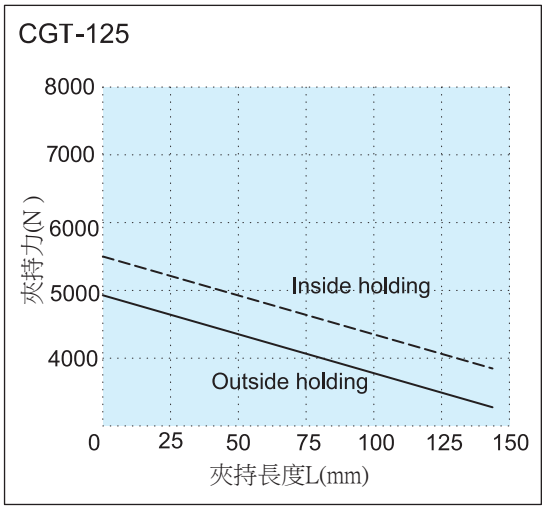

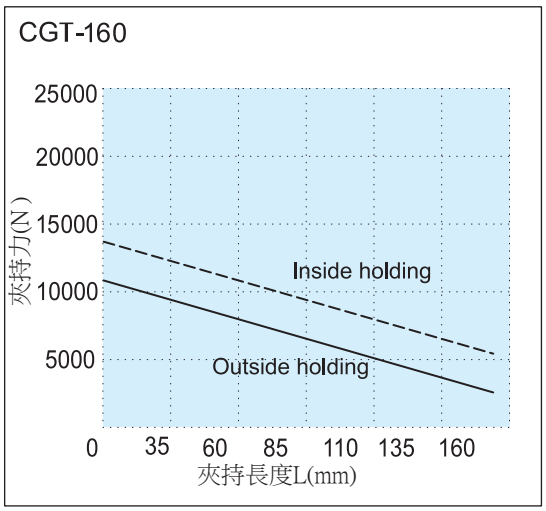

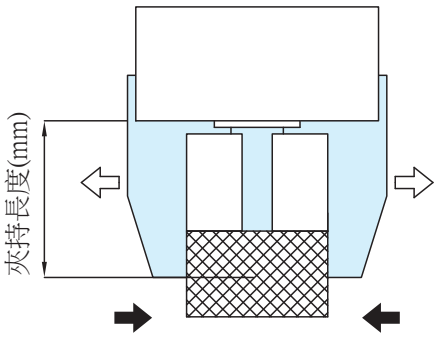

內徑夾持(⇦ ⇨)

外徑夾持(➡ ⬅)

＊ 請選定依工件之重量的10~20倍之夾持力，並考慮軟爪與工件之摩擦係數。
＊ 在工件移動時，需考慮加速度及迴轉衝擊力之安全係數。

CGT-80~100

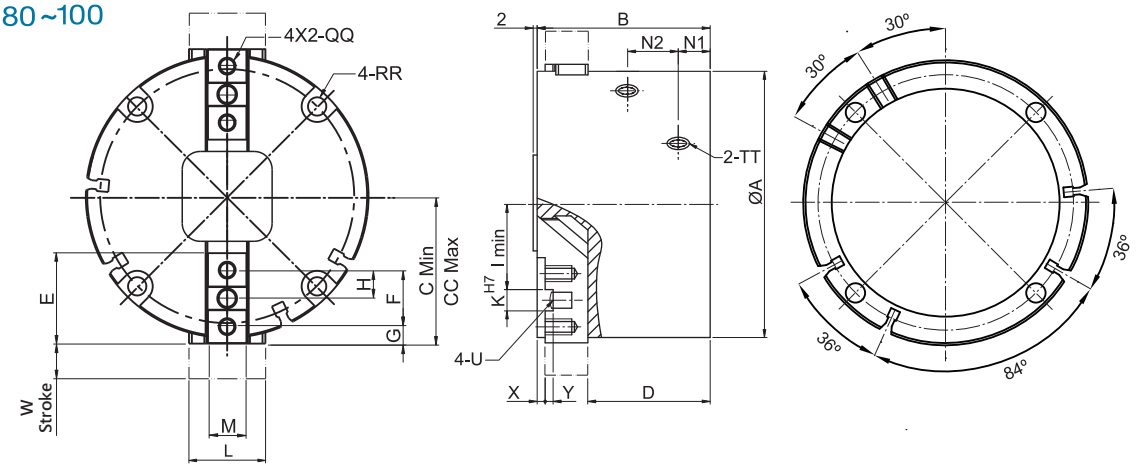

CGT-125

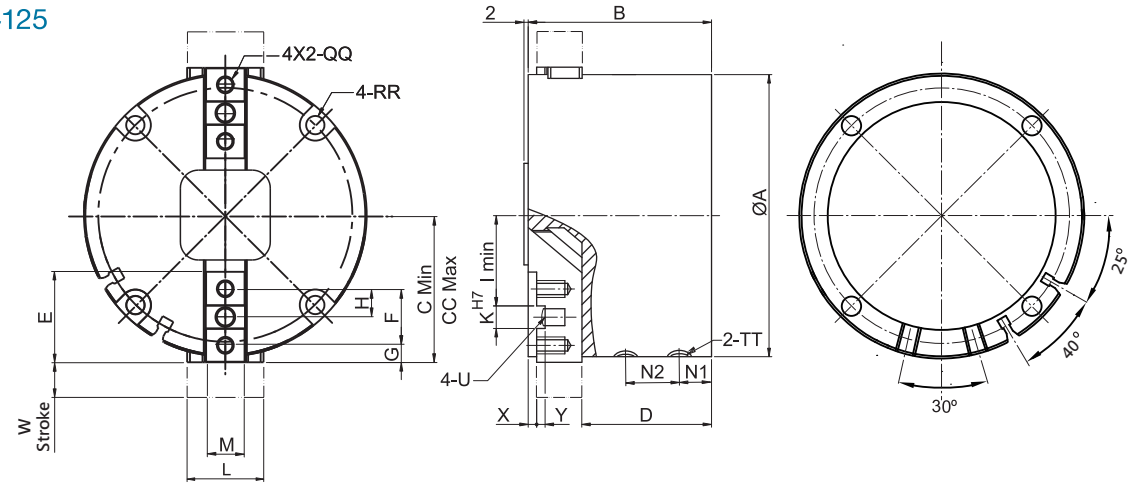

CGT-160

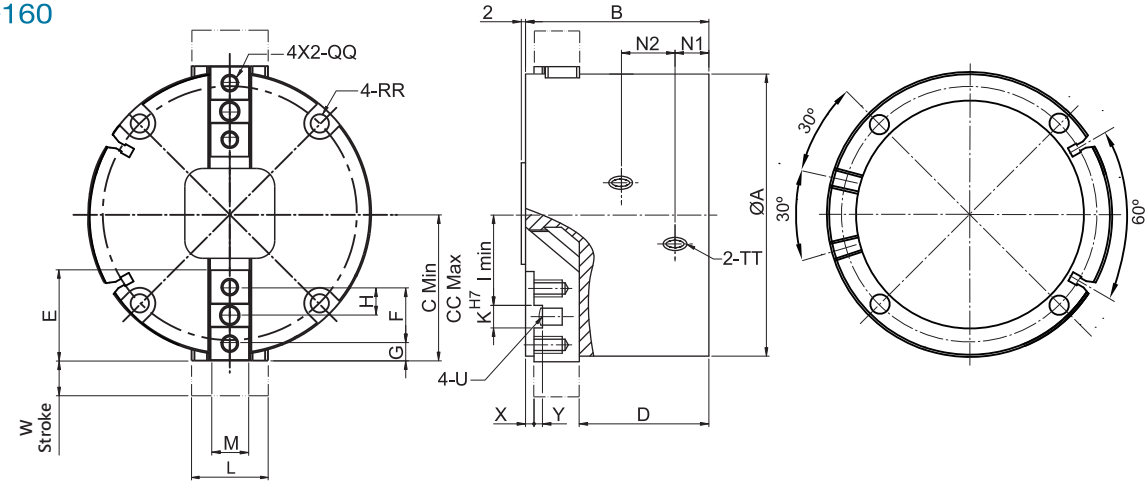

Model	A	B	C	CC	D	E	F	G	H	I	K	L	M	N1	N2
CGT-80	80	56.5	42	50	39.5	25	16	5	8	26	6	23	12.2	10	22
CGT-100	100	65	52	62	46	32	20	6	10	32	8	27	14.2	12	24
CGT-125	125	76	65.5	78.5	53.5	40	24	8.5	12	41	8	30	16.2	13.5	28.5
CGT-160	160	95	85	101	67	50	32	9	16	55	10	40	20.2	15.5	32.5

Model	RR	QQ	TT	U	W	X	Y
CGT-80	Ø6.4 Thru , Ø11 C / B DP 7 P.C.D 70	M5 X 0.8 DP 9	M5	Ø5	8	3	3
CGT-100	Ø6.6 Thru , Ø11 C / B DP 7 P.C.D 90	M6 X 1.0 DP 12	PT 1/8”	Ø6	10	3	3
CGT-125	Ø8.5 Thru , Ø15 C / B DP 9 P.C.D 112	M6 X 1.0 DP 12	PT 1/8”	Ø6	13	3.5	3.5
CGT-160	Ø9 Thru , Ø15 C / B DP 8 P.C.D 146	M8 X 1.25DP 20	PT 1/8”	Ø8	16	4	4