※ 夾持力大、高精度、平行開閉、免給油。
※ 夾持行程較一般大，約3～4倍，且往覆精密度高±0.04。
※ 滑動部分，皆經特殊硬質處理，耐磨耗，壽命長。
※ 全系列皆可安裝感應開關，方便電器控制，亦可選擇無接點開關。
※ 採用進口免潤滑油封，不需時常保養。
※ 安裝容易，有三面安裝固定孔可供選擇。

訂購方式

CH - 20 PS 1

- PS：感應器型式
- 1：感應器數量

規　格

形式	CH-20	CH-25	CH-40
開閉行程mm(兩側)	16	26	41
氣缸內徑(mm)	20	25	40
使用流體	空氣		
使用壓力 MPa	0.3~0.7		
周圍溫度與使用流體溫度°C（°F）	-10~60 (14 to 140)		
給油	無給油		
運轉方式	複動型		
重量(kg)	0.26	0.57	1.42

* 夾爪滑動部分需定期給潤滑油

取付安裝方式

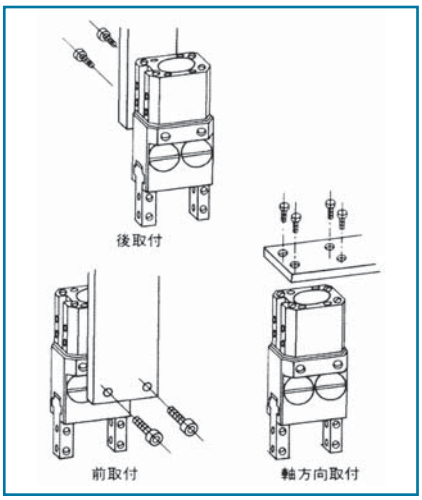

CNC車床使用方式

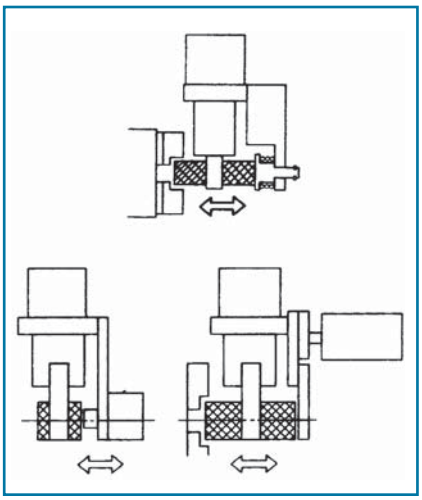

夾持方式

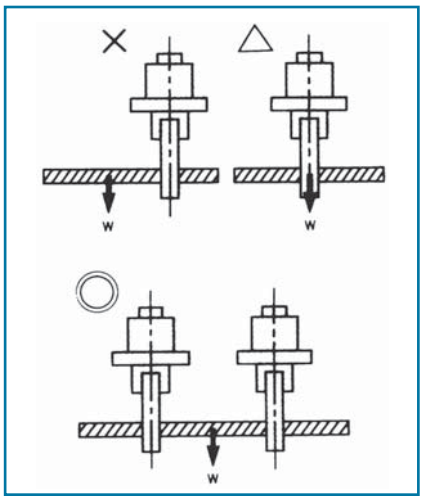

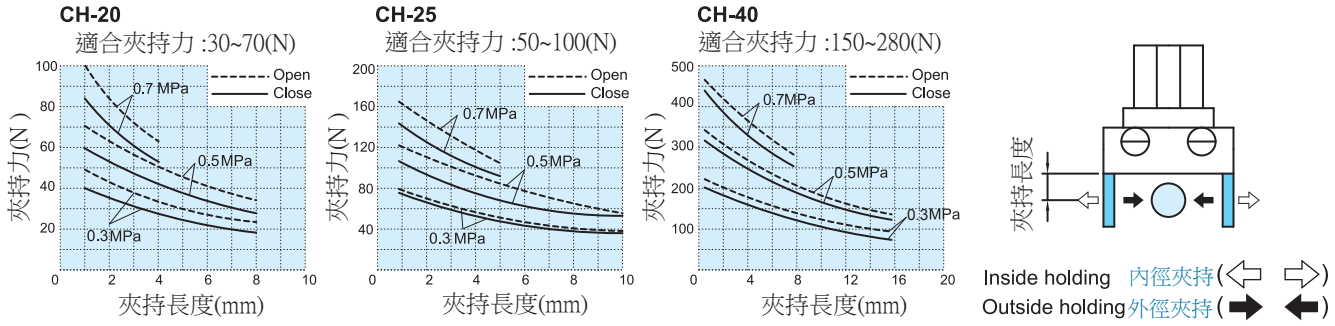

＊ 請選定依工件之重量的10~20倍之夾持力，並考慮軟爪與工件之摩擦係數。
＊ 在工件移動時，需考慮加速度及迴轉衝擊力之安全係數。

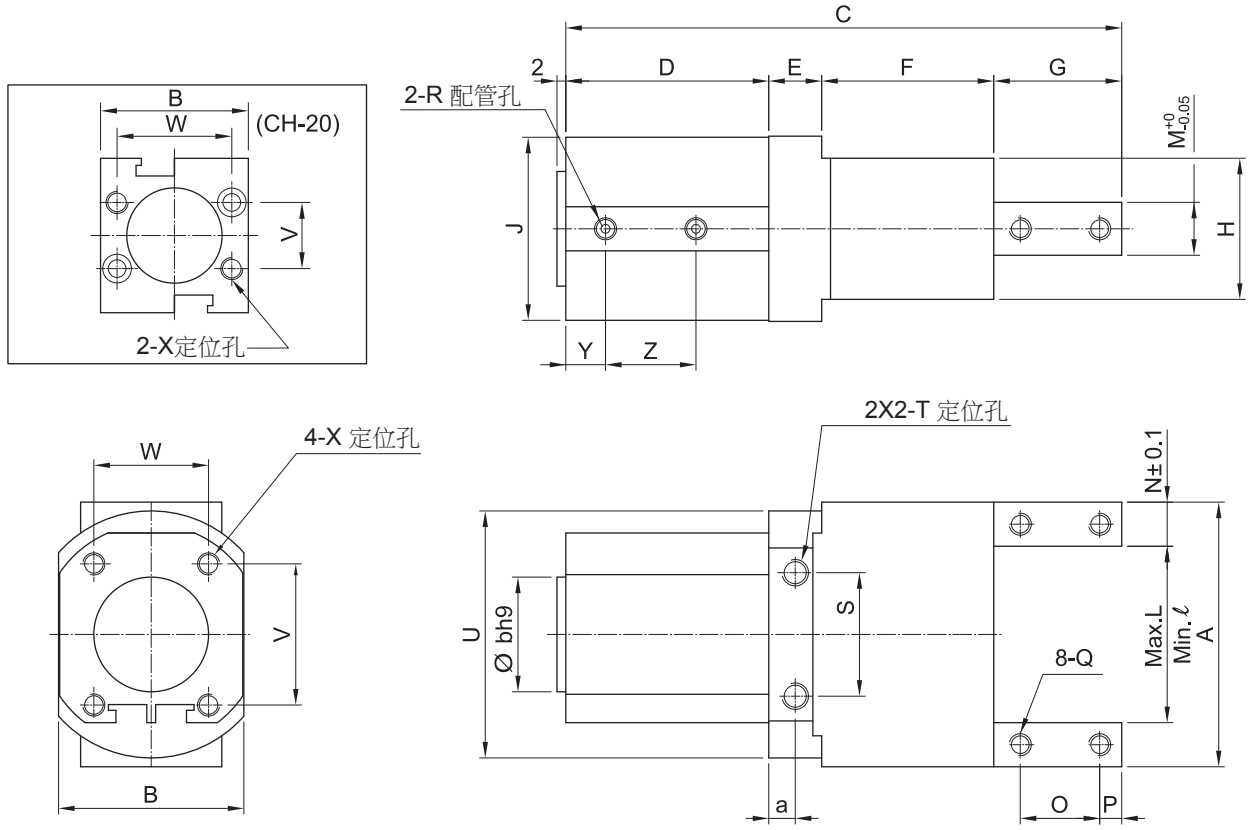

Model	A	B	C	D	E	F	G	H	J	L	ℓ	M	N	O	P	QQ
CH-20	40	33.5	97	36	10	29	22	26	35.5	24	8	10	8	12	4	M4x0.7
CH-25	60	42	126	46	12	39	29	32	41.5	40	14	12	10	18	5	M5x0.8
CH-40	92	60	167	57	15	58	37	38	59	68	27	14	12	20	7	M6x1.0

Model	R	S	T	U	V	W	X	Y	Z	a	b
CH-20	M5x0.8	24	M5x0.8 DP12	Ø40	15	26	M5x0.8 DP10	9	20.5	5	22
CH-25	M5x0.8	28	M6x1.0 DP14	Ø56	32	26	M5x0.8 DP12	11	28.5	6	26
CH-40	Rc 1/8″	42	M8x1.25 DP14	Ø82	44	34	M6x1.0 DP15	12	35	8	42