※ 全系列安裝尺寸皆與SCHUNK尺寸相同可互換。
※ 超薄之本體設計，更能節省安裝空間，
且夾持力比一般廠牌更強。
※ 其本體經特殊超硬處理，耐磨耗，
非一般陽極處理所能比擬 。
※ 全系列皆可附加埋入式感 應開關及頂料機構。

訂購方式

CG - 50 - OS P RH 1

- 1：感應器數量
- RH：感應器型式

In-line	Style
RH	Reed switch
RHN	NPN
RHP	PNP

(Reft to P.78 for detailed auto switch specifications)

- P：頂料機構
- OS：斷電時之夾持力安全裝置(外徑夾持)

規　　格

型　式	CG-50	CG-64	CG-80	CG-100	CG-125	CG-160
開閉行程mm(dia.)	8	12	16	20	26	32
使用流體	空氣					
使用壓力MPa(kgf/cm^2)	0.2～0.8(2.0 to 8.2)					
周圍溫度與使用流體溫度℃(℉)	-10~60 (14 to 140)					
作動公差(mm)	0.05					
給　油	無給油					
運轉方式	複動型					
重量(kg)	0.23	0.41	0.8	1.4	2.4	4.7

＊ 夾爪滑動部分需定期給潤滑油

下列表格之斜線爲氣壓 6 kgf/cm² 所得

CG-50 理論可夾持工件1.3kg於L =20mm

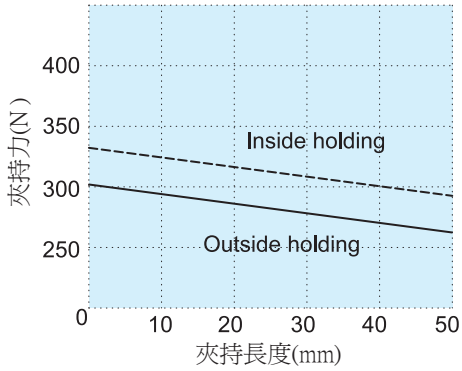

CG-64 理論可夾持工件 3kg於L =25mm

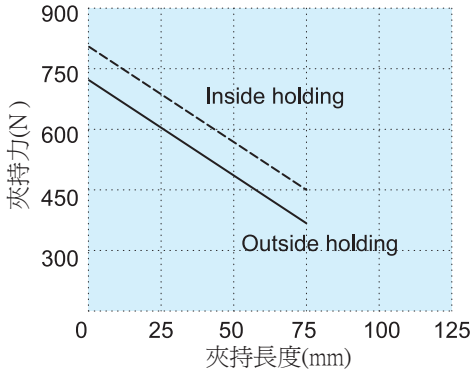

CG-80 理論可夾持工件5.3kg於L =25mm

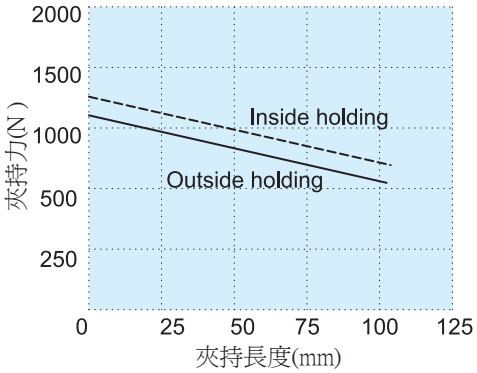

CG-100 理論可夾持工件 9kg於L =32mm

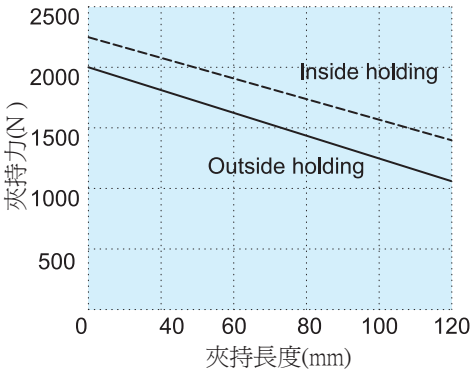

CG-125 理論可夾持工件 15.5kg於L =32mm

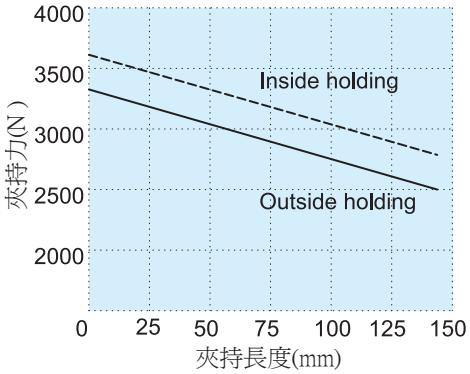

CG-160 理論可夾持工件 25kg於L =40mm

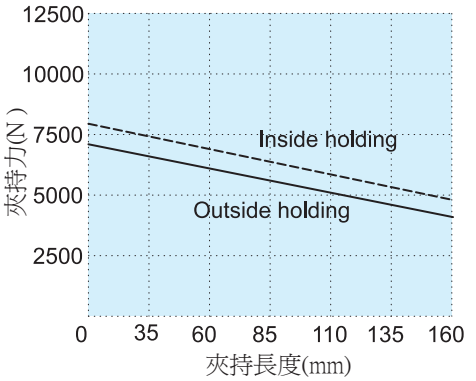

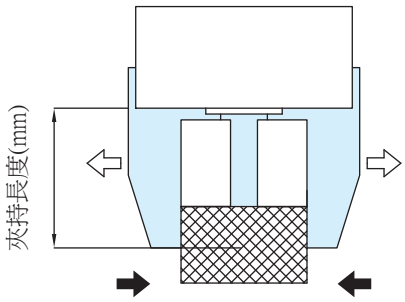

Inside holding 內徑夾持(⇦ ⇨)

Outside holding 外徑夾持(➡ ⬅)

＊ 請選定依工件之重量的10~20倍之夾持力，並考慮軟爪與工件之摩擦係數。
＊ 在工件移動時，需考慮加速度及迴轉衝擊力之安全係數。

外觀尺寸圖

CG-50~160

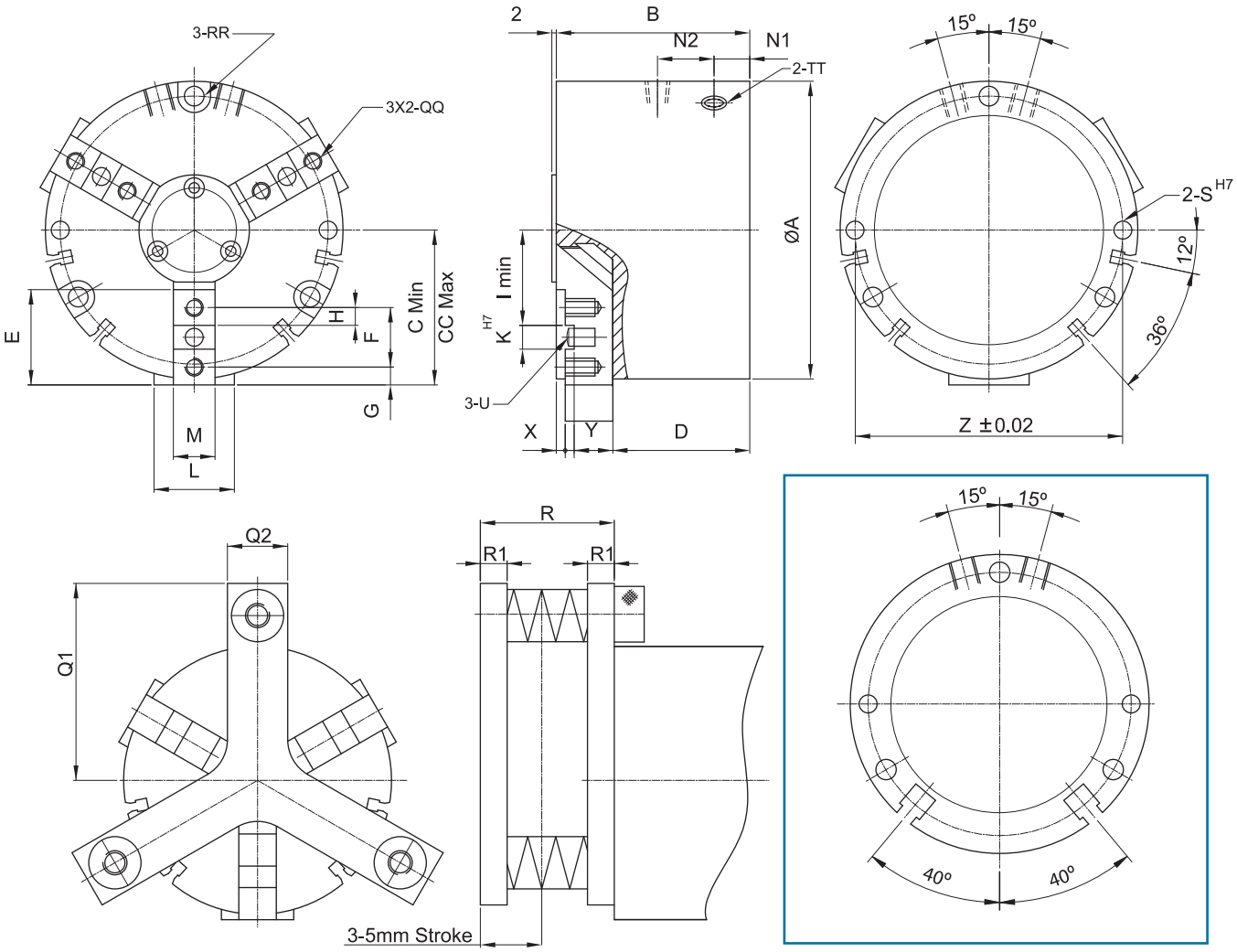

頂料機構(P)型

CG-50 與CG-160感應開關固定溝槽

Model	A	B	C	CC	D	E	F	G	H	I	K	L	M	N1	N2	Q1	Q2	R
CG-50	50	39	26.5	30.5	28	18	12	3	3.5	15	5	14	8.2	8.1	14.8	38	12	25
CG-64	64	47.5	32	38	32	20	13	4	4	19	5	17	10.2	10	16.5	44	14	25
CG-80	80	56.5	42	50	39.5	25	16	5	5	26	6	23	12.2	10	22	55	14	25
CG-100	100	65	52	62	46	32	20	6	6	32	8	27	14.2	12	24	70	20	25
CG-125	125	76	65.5	78.5	53.5	40	24	8.5	8	41	8	30	16.2	13.5	28.5	85	20	25
CG-160	160	95	85	101	67	50	32	9	11	55	10	40	20.2	15.5	32.5	100	25	25

Model	R1	RR	QQ	S	TT	U	X	Y	Z
CG-50	5	Ø3.4 Thru , Ø7 C / B DP 5 P.C.D 44	M3 X 0.5 DP 7	Ø3DP8	M5	Ø4	-	2	45
CG-64	5	Ø5.5 Thru , Ø10 C / B DP 6 P.C.D 56	M4 X 0.7 DP 8	Ø4DP10	M5	Ø4	3	2.5	56
CG-80	5	Ø6.4 Thru , Ø11 C / B DP 7 P.C.D 70	M5 X 0.8 DP 9	Ø5DP10	M5	Ø5	3	3	70
CG-100	6	Ø6.6 Thru , Ø11 C / B DP 7 P.C.D 90	M6 X 1.0 DP 12	Ø5DP12	PT 1/8”	Ø6	3	3	90
CG-125	6	Ø8.5 Thru , Ø15 C / B DP 9 P.C.D 112	M6 X 1.0 DP 12	Ø6DP16	PT 1/8”	Ø6	3	3.5	112
CG-160	6	Ø9 Thru , Ø15 C / B DP 9 P.C.D 146	M8 X 1.25DP 20	Ø6DP20	PT 1/8”	Ø8	4	4	146

斷電時之夾持力安全裝置(外徑夾持)

Operating pressure min. 5 bars,max.6.5 bars

Gripping force = pneum. gripping force + spring force

下列表格之斜線爲氣壓 **6 kgf/cm²** 所得

CG-50OS 理論可夾持工件1.3kg於L =20mm

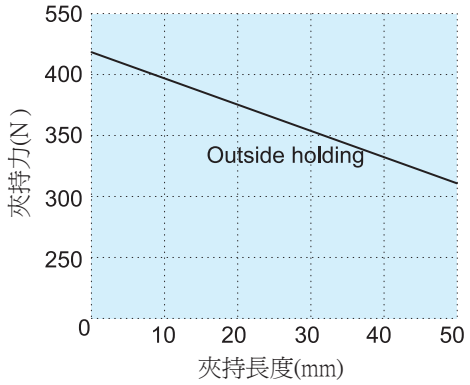

CG-64OS 理論可夾持工件 3kg於L =25mm

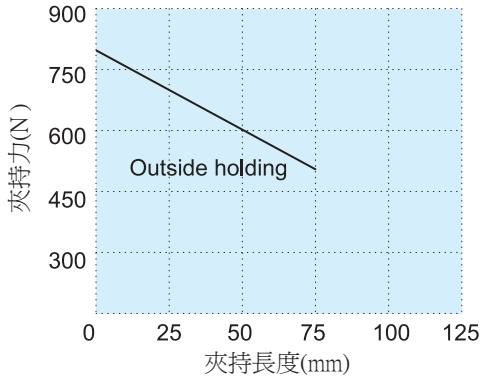

CG-80OS 理論可夾持工件5.3kg於L =25mm

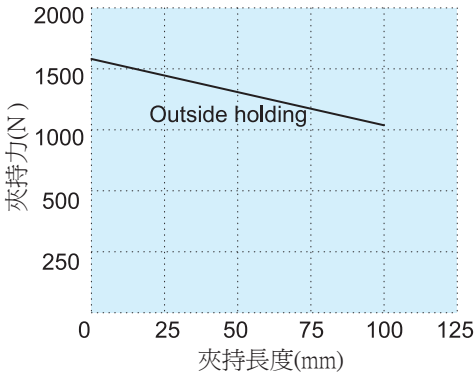

CG-100OS 理論可夾持工件 9kg於L =32mm

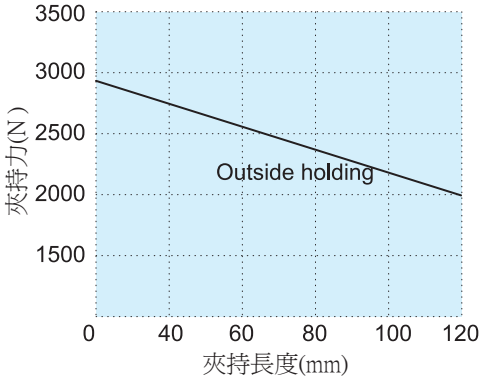

CG-125OS 理論可夾持工件 15.5kg於L =32mm

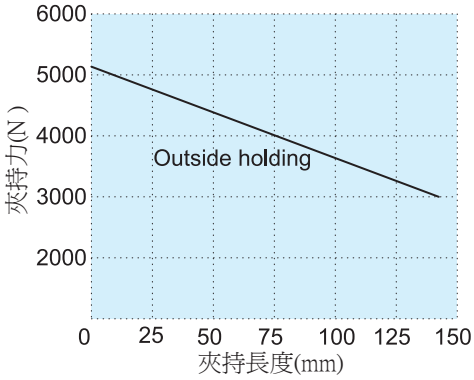

CG-160OS 理論可夾持工件 25kg於L =40mm

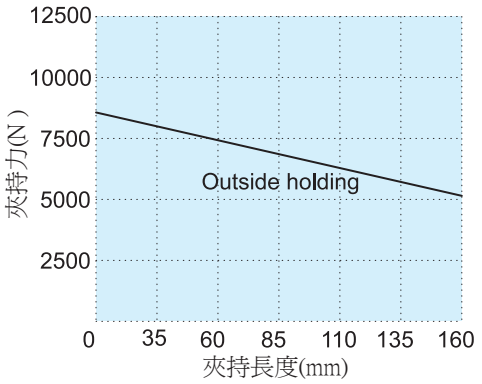

斷電時之夾持力安全裝置(外徑夾持)

CG-50OS~160OS

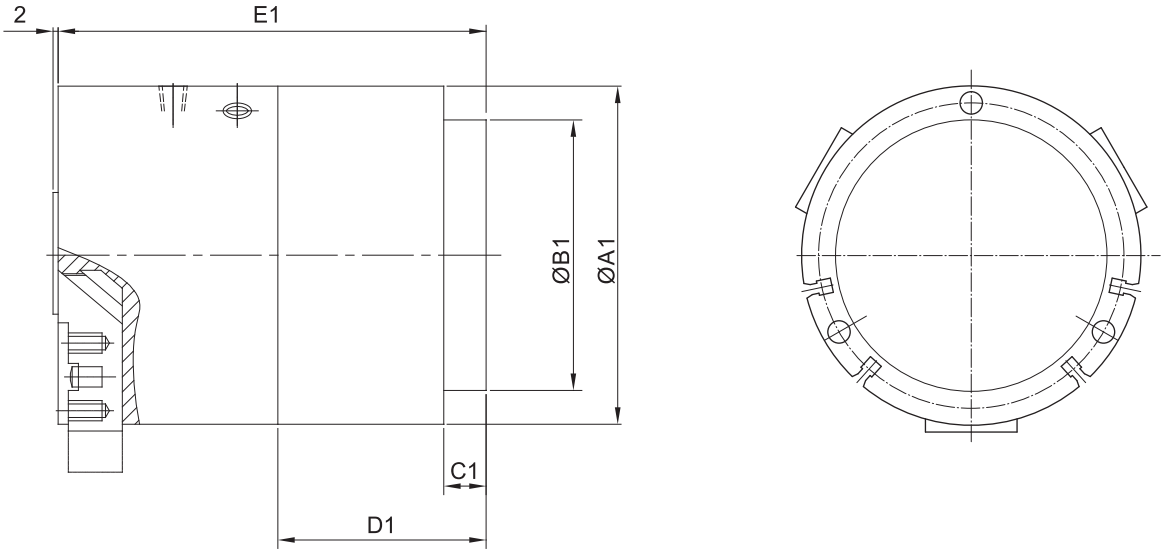

Model	A1	B1	C1	D1	E1
CG-50OS	50	–	–	19.2	58.2
CG-64OS	64	45	5	25	72.6
CG-80OS	80	58	5	30.2	87
CG-100OS	100	77	5	32.5	97.5
CG-125OS	125	97	5	37	113
CG-160OS	160	128	5	46	140

應用例

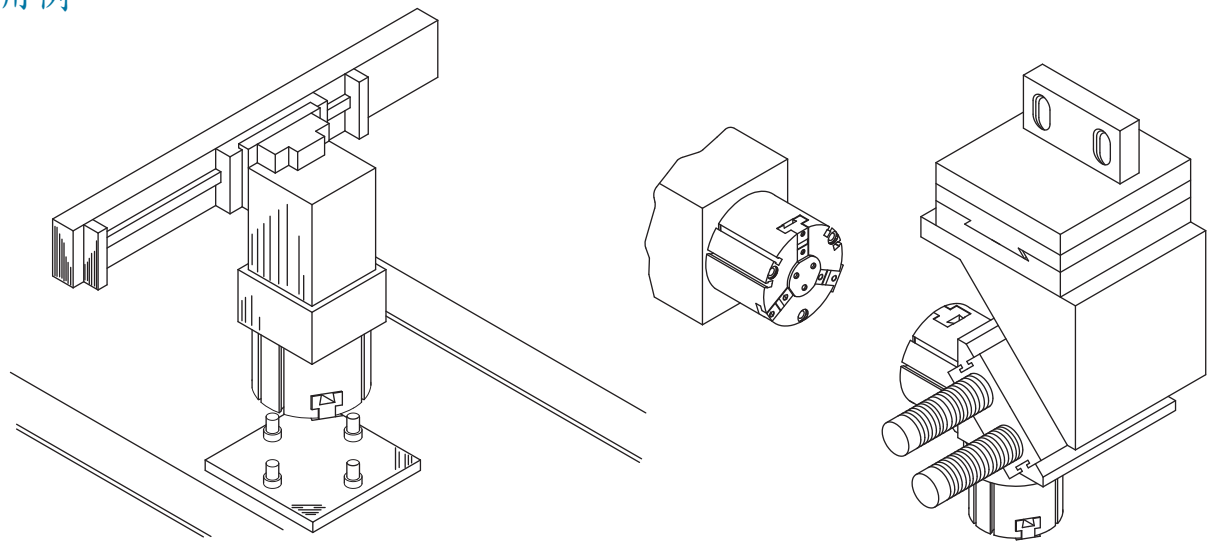

軟爪

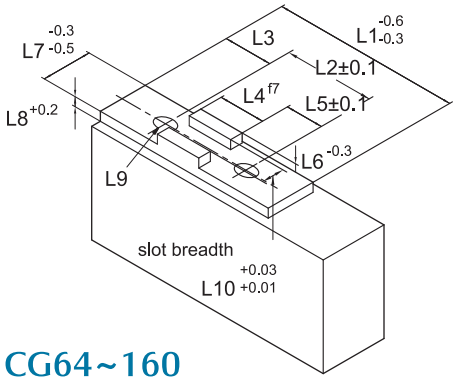

CG64~160

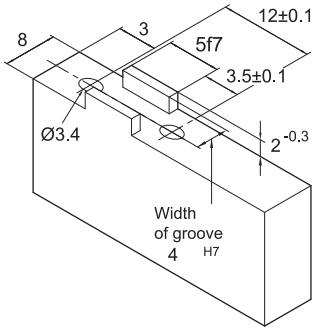

CG50

Model	L1	L2	L3	L4	L5	L6	L7	L8	L9	L10
CG-50	-	12	3	5	3.5	2	8	-	Ø 3.4	4
CG-64	20	13	4	5	4	2.5	10.2	4.5	Ø 4.5	4
CG-80	25	16	5	6	5	3	12.2	5.5	Ø 5.5	5
CG-100	32	20	6	8	6	3	14.2	5.5	Ø 6.6	6
CG-125	40	24	8.5	8	8	3.5	16.2	5.5	Ø 6.6	6
CG-160	50	32	9	10	11	4	20.2	6.5	Ø 9	8
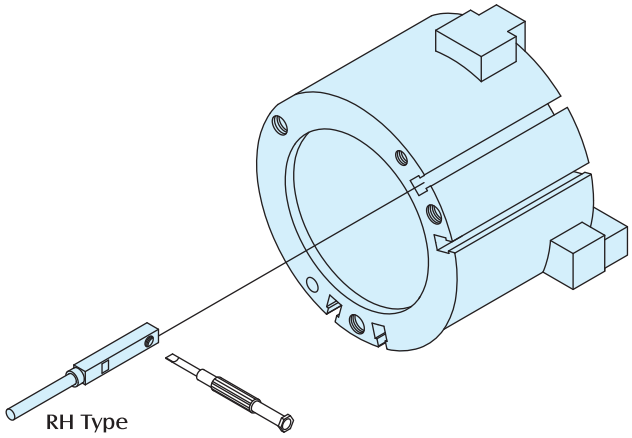
感應器固定方式