※ 夾爪與本體採分離式，耐惡劣環境。
※ 採雙倍的活塞出力，使輕巧的機械爪能有更高的夾持力。
※ 夾爪在移動時，同時齒輪也帶動四根軸心，因此比一般二根軸心夾持更強。
※ 所有的軸心，兩端點皆採自潤軸承支撐，且具有防塵機構，防止灰塵進入。
※ 全系列皆可加裝埋入式感應器。

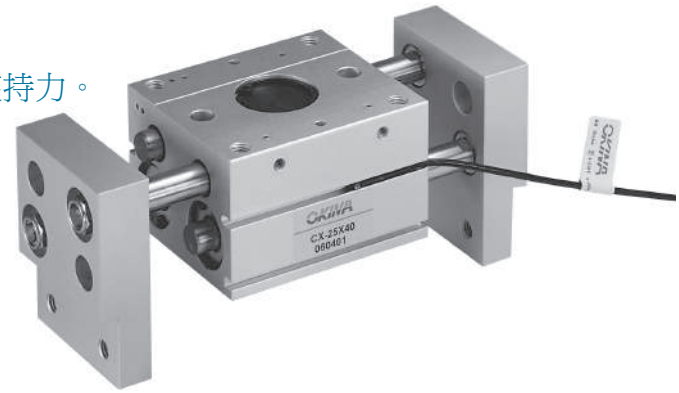

訂購方式

CX-16-30 -RK -1

- CX-16 規格
- 30 行程
- -RK 感應器型式
- -1 感應器數量

感應器型式

In-line	Style
RK	Reed swicth
RKN	NPN
RKP	PNP

(Refer to P.77 for detailed auto switch specifications)

規　格

形式	CX-10	CX-16	CX-20	CX-25	CX-32
開閉行程mm(兩側)	20, 40, 60	30, 60, 80	40, 80, 100	50, 100, 120	70, 120, 160
氣缸內徑(mm)	10	16	20	25	32
使用流體	空氣				
使用壓力MPa(kgf/cm^2)	0.2~0.6 (2.0~6.1 kgf / cm^2)				
周圍溫度與使用流體溫度°C	-10°C~60°C				
作動公差(mm)	±0.1				
給油	無給油				
運轉方式	複動型				

✱滑動部分需定期給潤滑油

重　量

形式	CX-10			CX-16			CX-20			CX-25			CX-32		
開閉行程mm(兩側)	20	40	60	30	60	80	40	80	100	50	100	120	70	120	160
重量(kg)	0.28	0.35	0.43	0.62	0.8	0.94	1.03	1.5	1.69	1.69	2.8	3.0	3.15	4.36	5.4

有效夾持力

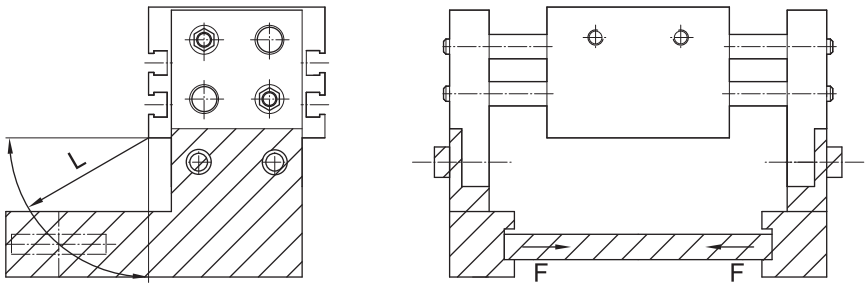

CX-10 ST-20 CX-10x20重量 0.28kg

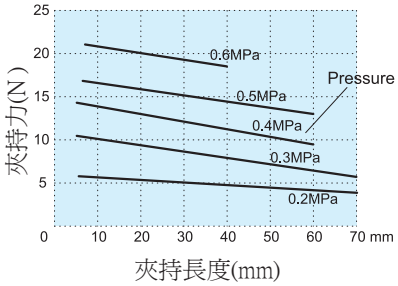

CX-10 ST-40~60 CX-10x40重量 0.345kg CX-10x60重量 0.425kg

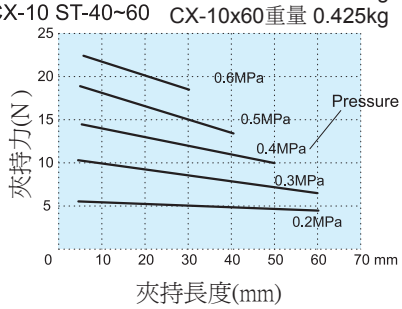

CX-16 ST-30 CX-16x30重量 0.62kg

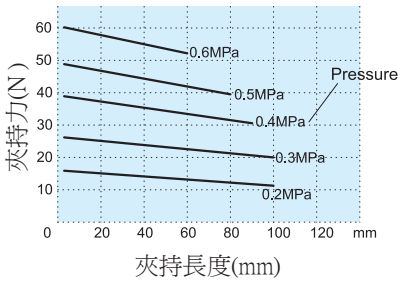

CX-16 ST-60~80 CX-16x60重量 0.8kg CX-16x80重量 0.94kg

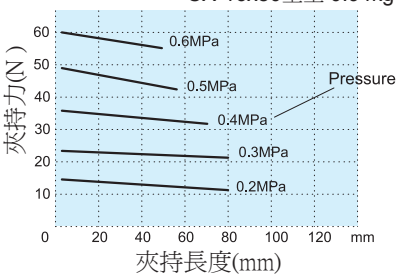

CX-20 ST-40 CX-20x40重量 1.03kg

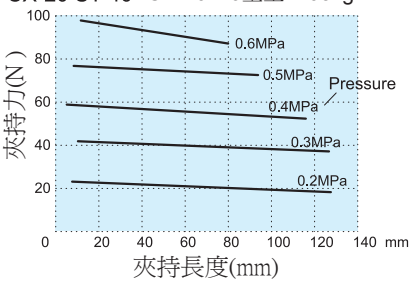

CX-20 ST-80~100 CX-20x80重量 1.5kg CX-20x100重量 1.69kg

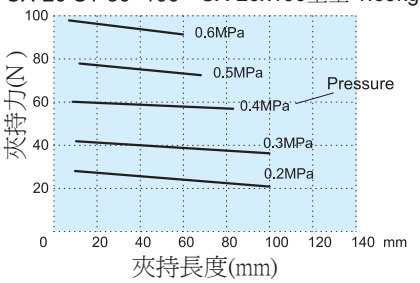

CX-25 ST-50 CX-25x50重量 1.69kg

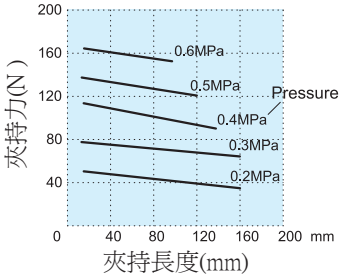

CX-25 ST-100~120 CX-25x100重量 2.8kg CX-25x120重量 3kg

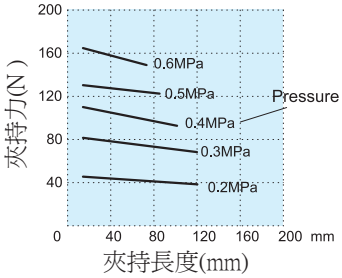

CX-32 ST-70 CX-32x70重量 3.15kg

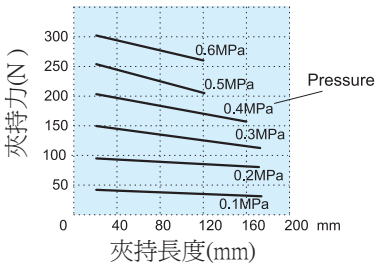

CX-32 ST-120~160 CX-32x120重量 4.36kg CX-32x160重量 5.4kg

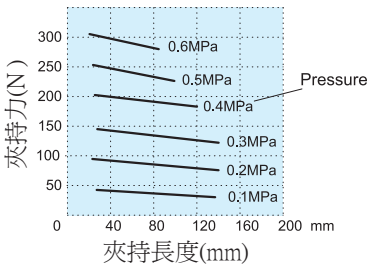

＊請選定依工件之重量的10~20倍之夾持力，並考慮軟爪與工件之摩擦係數。
＊在工件移動時，需考慮加速度及迴轉衝擊力之安全係數。

外觀尺寸圖

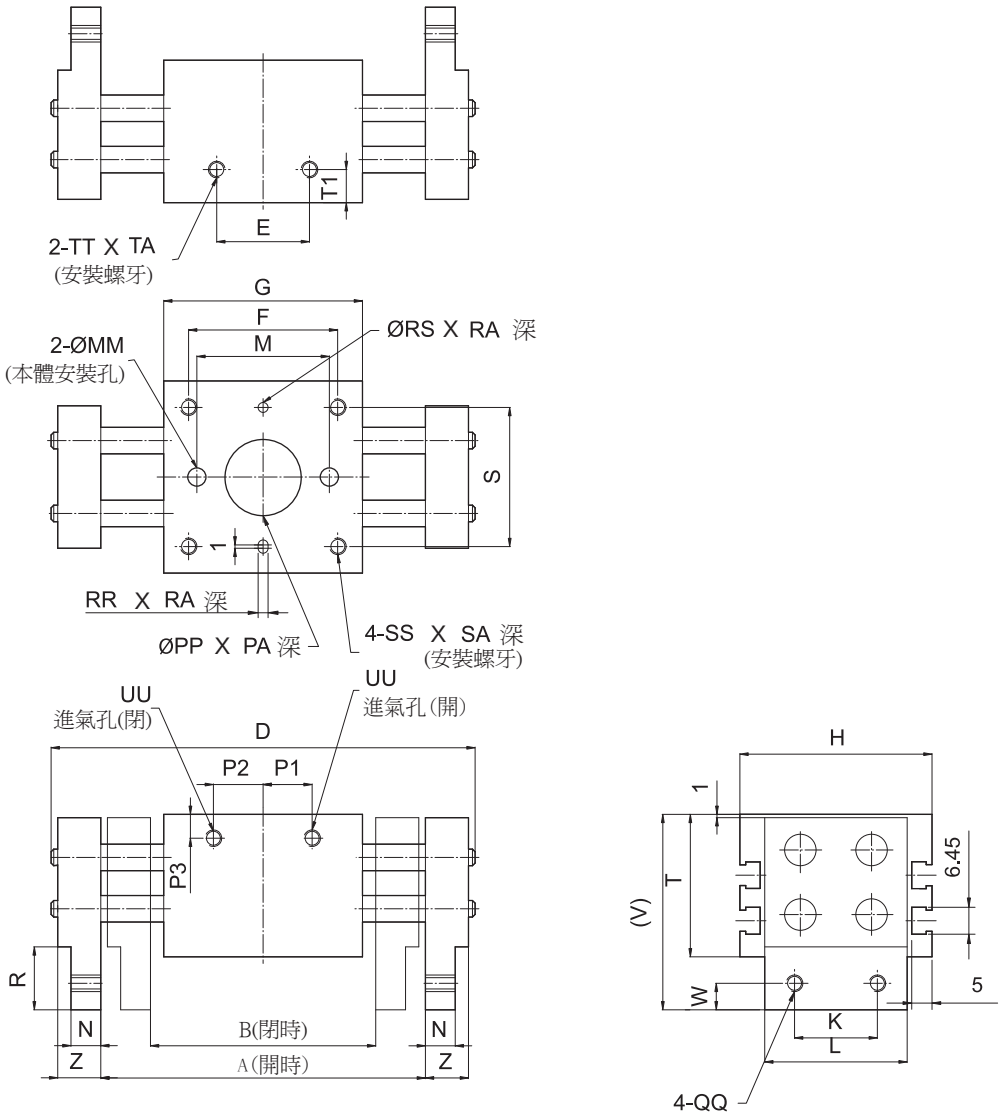

形式	行程	A	B	D	E	F	G	M	P1	P2
CX-10	20	76	56	100	26	36	51	38	12	12
	40	118	78	142	42	52	67	54	19.5	19.5
	60	156	96	180	60	70	85	72	28.5	28.5
CX-16	30	98	68	128	28	45	60	40	14.4	14.4
	60	170	110	200	58	75	90	70	29.4	29.4
	80	210	130	240	78	95	110	90	39.4	39.4
CX-20	40	122	82	160	38	58	71	54	16.9	16.9
	80	222	142	260	80	100	113	96	34.4	34.4
	100	262	162	300	100	120	133	116	44.4	44.4
CX-25	50	150	100	196	48	70	88	66	23	23
	100	282	182	328	102	124	142	120	50	23
	120	320	200	366	120	142	160	138	59	24
CX-32	70	220	150	272	60	86	110	–	28	28
	120	318	198	370	108	134	158	–	52	52
	160	402	242	454	152	178	202	–	74	74

Model	H	K	L	N	MM	PA	PP	P3	QQ	R	RA	RR	RS	S	SA	SS	T	T1	TA	TT	UU	V	W	Z
CX-10	44	20	34	7	4.5	1.5	18	9	M4x0.7	15	3	3	3	34	8	M4x0.7	31	9	5	M4x0.7	M5x0.8	46.5	7	10
CX-16	55	25	44	9	5.5	1.5	23	10	M5x0.8	19	3	3	3	42	10	M5x0.8	40	10	7	M5x0.8	M5x0.8	59	8	13
CX-20	65	30	54	12.5	6.6	1.5	24	11	M6x1.0	24	4	4	4	52	12	M6x1.0	46	11	7	M6x1.0	M5x0.8	70	10	17
CX-25	76	40	64	14	9	1.5	32	20.5	M8x1.25	29	4	4	4	62	16	M8x1.25	53	12.5	7	M8x1.25	M5x0.8	81	12	22
CX-32	82	50	70	15	–	1.5	35	16	M10x1.5	32	8	6	6	64	16	M8x1.25	68	22	11	M8x1.25	RC(PT)1/8"	100	15	24

軸方向固定型

●本體攻牙使用

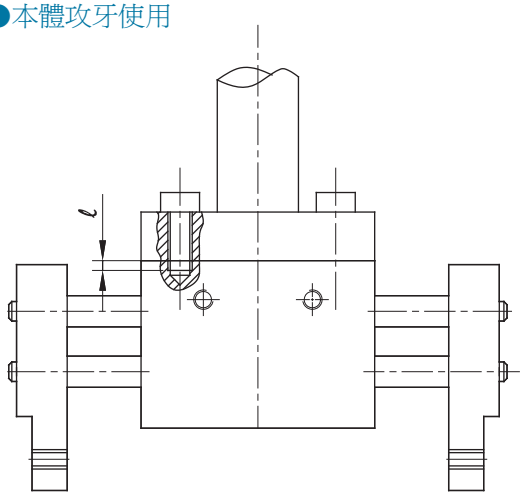

型號	使用螺栓	最大鎖緊扭力 N m	最大旋入深度 ℓ(mm)
CX -10	M4x0.7	2.1	8
16	M5x0.8	4.3	10
20	M6x1	7.3	12
25	M8x1.25	17.7	16
32	M8x1.25	18	16

橫固定型

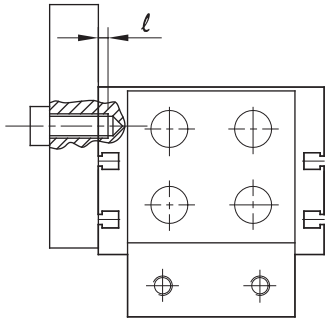

型號	使用螺栓	最大鎖緊扭力 N m	最大旋入深度 ℓ(mm)
CX -10	M4x0.7	2.1	5
16	M5x0.8	2.8	7
20	M6x1	4.8	7
25	M8x1.25	12.0	7
32	M8x1.25	12.0	11

●本體通孔使用:適用於 φ 10 ~ φ 25

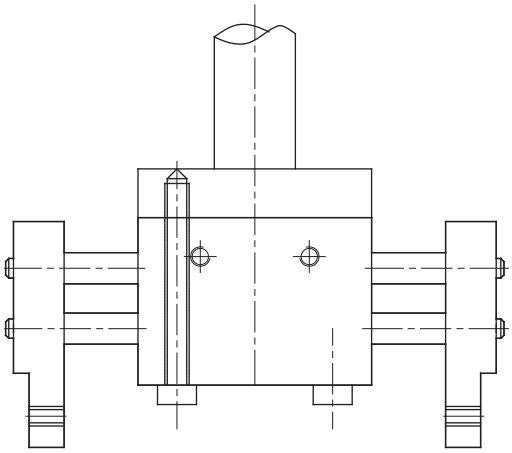

型號	使用螺栓	最大鎖緊扭力 N.m
CX -10	M4x0.7	2.1
16	M5x0.8	4.3
20	M6x1	7.3
25	M8x1.25	17.7

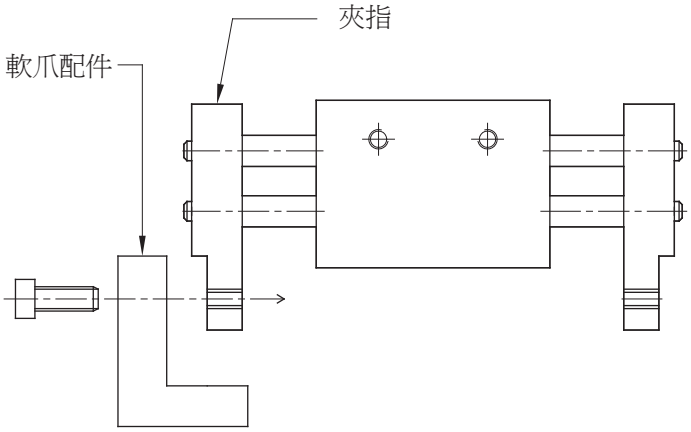

於夾指裝設軟爪配件的方法

1.夾指裝設軟爪配件時請勿扭轉活塞桿，應固定夾指且活塞桿需在引入狀態下進行。
2.請注意，勿讓活塞桿及齒排表面有任何傷痕，如此會導致軸承部及油封類的損壞，造成運轉不良及漏氣。
3.夾指的固定螺栓鎖定扭力請參照下表。

型號	使用螺栓	最大鎖緊扭力 N.m
CX - 10	M4x0.7	1.4
16	M5x0.8	2.8
20	M6x1	4.8
25	M8x1.25	12.0
32	M8x1.25	24.0