※ 使用外力驅動、凸輪驅動使夾指張開。

※ 外力消除後、內部彈簧復歸自動使夾指關閉。

※ 最適於不能使用氣壓配管的旋轉分度台。

※ 適用於耐熱環境及飛梭移載器等。

訂購方式

CG2 - 40 - OS

內徑
40

規格

型 式	CG2-40-OS
開閉行程直徑 (mm)	8
氣缸內徑(mm)	40
使用溫度˚C(˚F)	5 (41˚F) to 60 (140˚F)
作動公差(mm)	±0.01
開側外力(N)	710~1050
夾持力(N)	83~150
重量(g)	1350
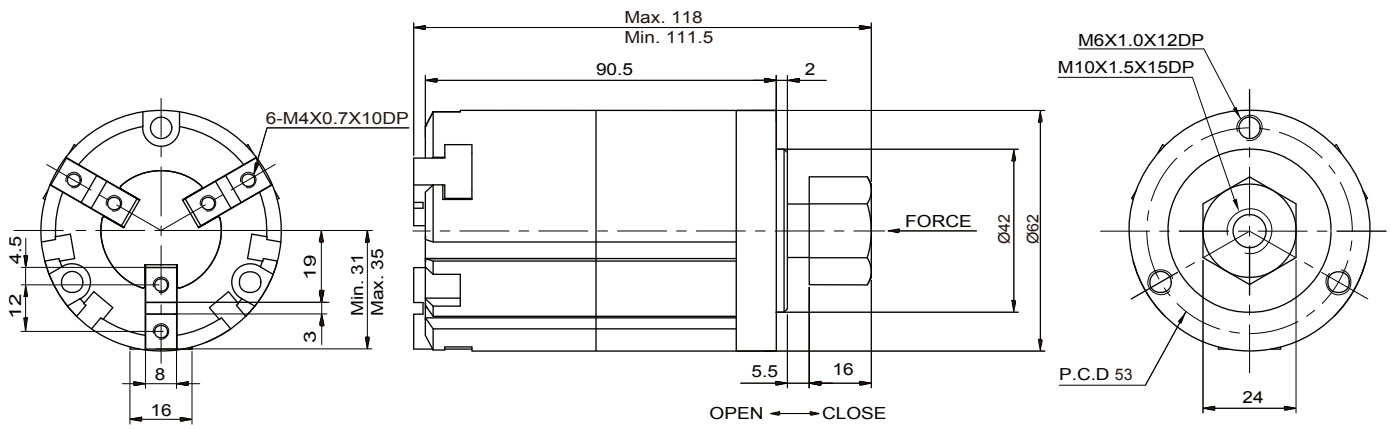
CG2- 40 - OS