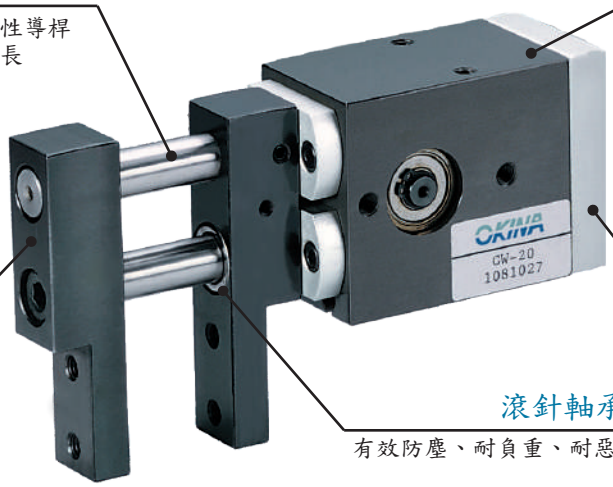

鍍鉻線性導桿
採滾針軸承及線性導桿
壽命比自潤軸承長

缸管
安裝容易有三面安裝固定孔
可數個平行並排使用
不占空間，適合高度受限制的場合

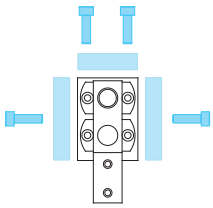

夾指
與本體採分開式、
避免異物鐵削進入
重復精度±0.05

感應槽與配管孔
感應器與配管為單一方向，方便配電

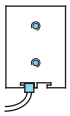

滾針軸承
有效防塵、耐負重、耐惡劣環境、耐磨耗

訂購方式

CW-20 -PS 1

型式

感應器型式

In-line	Style
PS	Reed switch
PSN	NPN
PSP	PNP

感應器數量

型 式	CW-20	CW-32
缸徑	20	32
作動方式	複動式	
流體	空氣3-7kgf/cm^2	
行程	30	40
耐壓力	10kgf/cm^2	
溫度	-10°C~+60°C	
重量	1.12	2.3
潤滑	免給油	

* 夾指滑動部分需定期給潤滑油

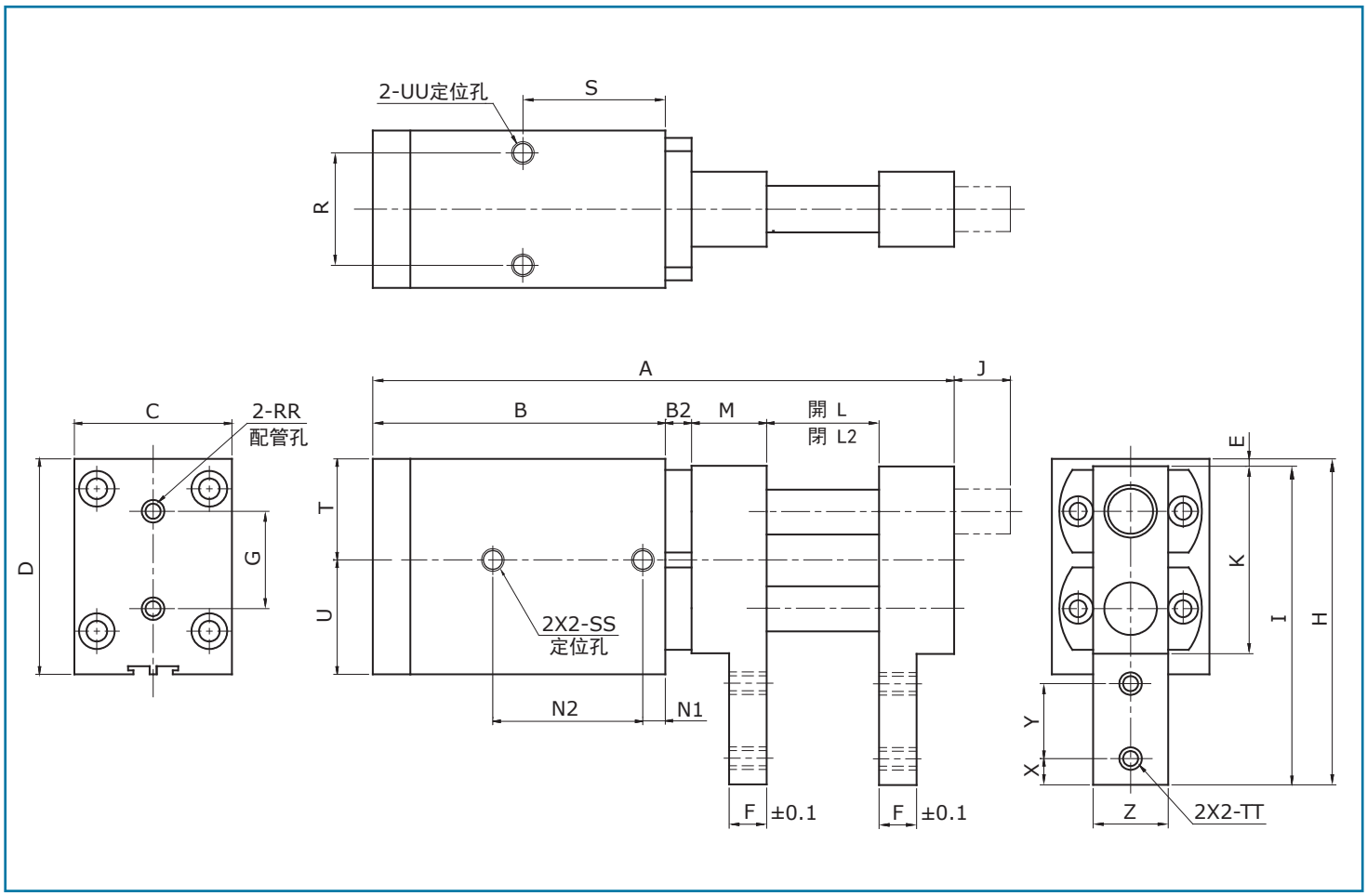

Model	A	B	B2	C	D	E	F	G	H	I	J	K	L	L2	M	N1
CW-20	155	78	7	42	57.5	2	10	26	87	85	15	50	30	0	20	6
CW-32	187	98	9	56	83	5	10	38	110	105	20	68	40	0	20	6

Model	N2	R	RR	S	SS	TT	T	U	UU	X	Y	Z
CW-20	40	30	M5X0.8	38	M6X1.0DP15	M6X1.0	27	30	M6X1.0DP15	7	20	20
CW-32	50	42	RC 1/8	51	M5X1.25DP15	M6X1.0	39	44	M8X1.25DP15	7	20	25

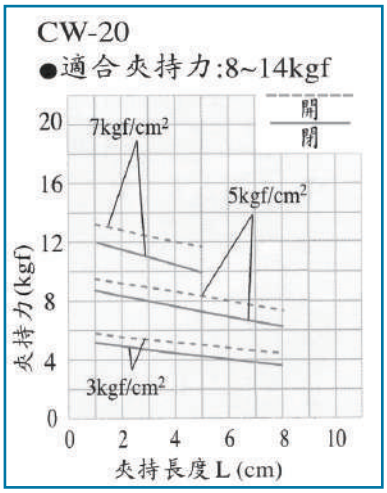

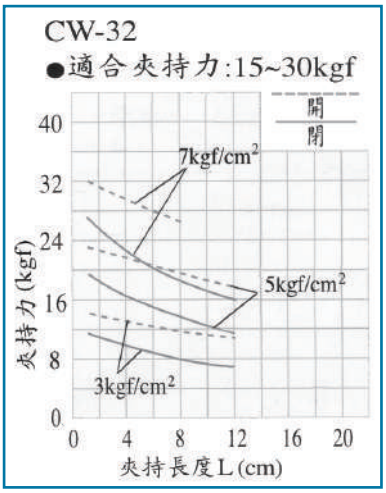

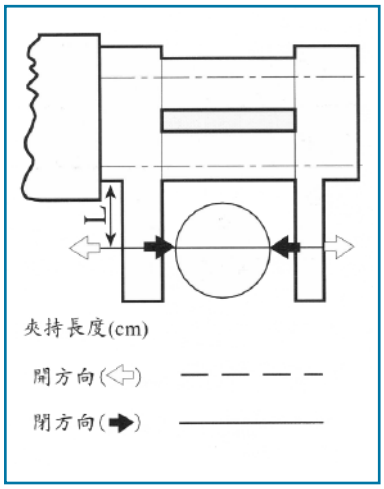

＊ 請選定依工件之重量的10~20倍之夾持力，並考慮軟爪與工件之摩擦係數。
＊ 在工件移動時，需考慮加速度及迴轉衝擊力之安全係數。

可應用型式：CH、CP、CW

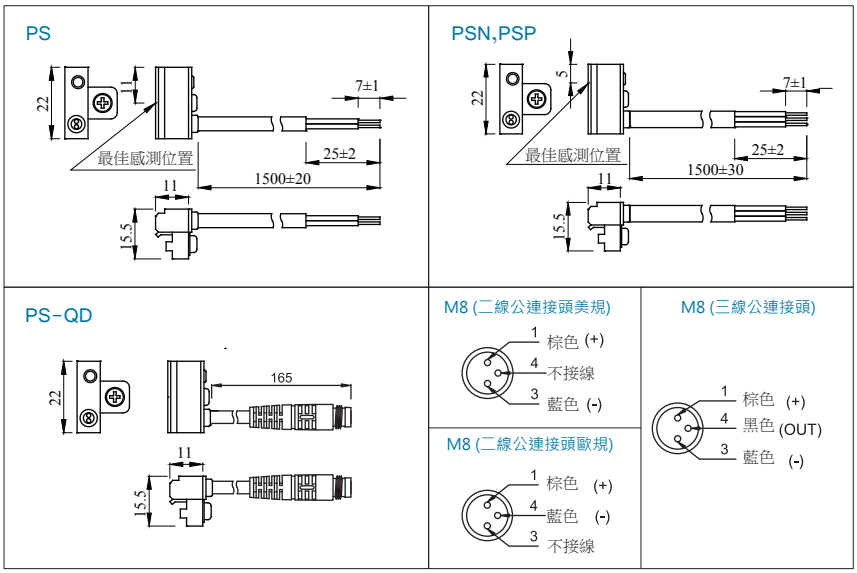

規格

	PS	PSN	PSP
開關邏輯	SPST常開型	電子式無接點:常開型	
感應開關型式	有接點磁簧管型	無接點NPN型(電流流入)	無接點PNP型(電流流出)
使用電壓	5~240V DC/AC	5~28V DC	
最大開關電流	100 mA 最大值	200 mA 最大值	
最大接點容量	10 W 最大值	6W 最大值	
內部消費電流	-	20mA @24V 最大值	
內部降下電壓	2.5 V 最大值@100mADC	0.5V @100mADC	
洩漏電流	-	0.01mA 最大值	
指示燈	紅色 LED	紅色 LED	綠色 LED
電線	3.3ø,2C ,PVC	3.3ø,3C,PVC	
溫度範圍	-10～70˚C		
耐衝擊	30G	50G	
耐振動	90 m/s2 (9G), 複振幅 1.5 mm		
CE認證&防護等級	EN60947-5-2 IEC529 IP67(NEMA 6)		
保護迴路	無	電源極性反向保護;突波吸收保護;短路保護	

註:

1.不可超過接點容量(P=Vx1)

2.正弦波/X、Y、Z 3軸向/每一軸向3回/每一回時間11ms.

配線方式

PS

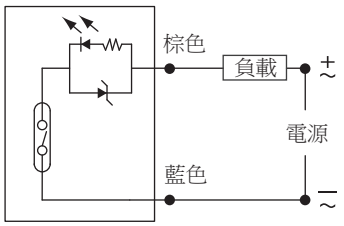

PSN

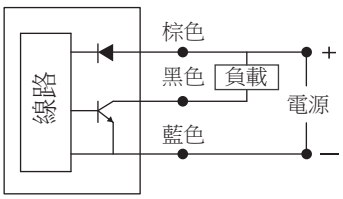
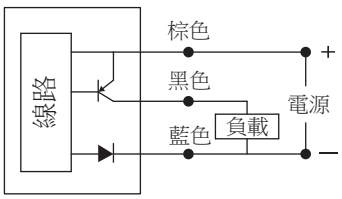
PSP