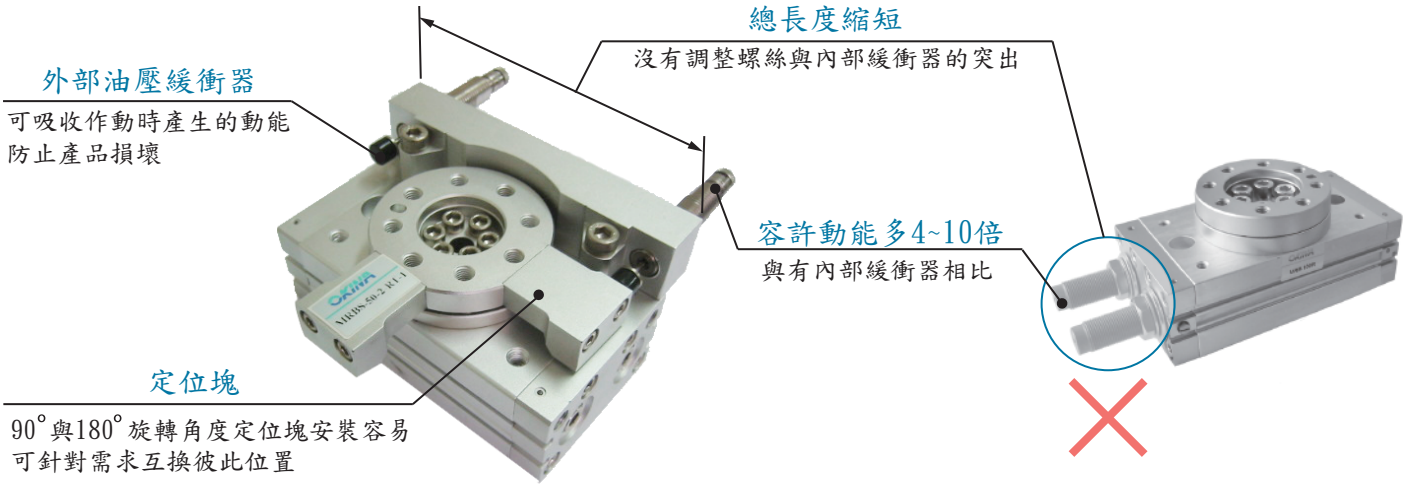

訂購方式

MRBS -10 -1 -RT -1

型式

尺寸

10
30
50

感應器型式

縱出線	橫出線	種類
RTV	RT	有接點
RTNV	RTN	無接點 NPN
RTPV	RTP	無接點 PNP

感應器詳細規格請參照 P.5

感應器數量

1	標準型	180°
2		90°
3	對稱型	180°
4		90°

請參閱右表

進氣孔位置與旋轉角度

進氣孔位置	旋轉角度 180°	旋轉角度 90°
標準型	1: 標準型,180° 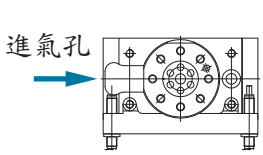	2: 標準型,90° 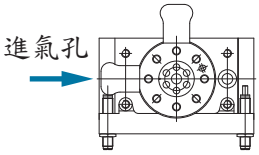
對稱型	3: 對稱型,180° 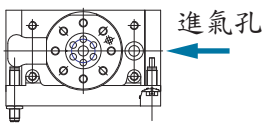	4: 對稱型,90° 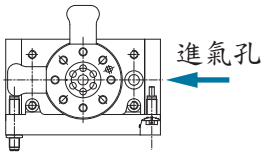

規格

型式	MRBS-10	MRBS-30	MRBS-50
氣缸內徑 (mm)	15	20	25
使用流體	空氣(無給油)		
最高使用壓力 (MPa)	1		
最低使用壓力 (MPa)	0.2~0.3		
周圍溫度與使用流體溫度(°C)	0°~60°(不結冰)		
緩衝裝置	油壓緩衝		
緩衝器型式	PN0806	PN1008	PN1415
旋轉角度	90°, 180°		
角度調整範圍	各搖動端點±3°		
進氣孔尺寸	M5x0.8	Rc 1/8	

* 註)最大使用壓力是參照油壓緩衝器的最大允許負載

重量

(g)

型式		MRBS-10	MRBS-30	MRBS-50
標準型	規格90°	670	1550	2520
	規格180°	640	1480	2410
對稱型	規格90°	640	1500	2460
	規格180°	620	1420	2340

容許動能與調整旋轉時間範圍

型式	MRBS-10	MRBS-30	MRBS-50
容許動能(J)	0.23	1.2	1.81
不影響作動穩定性的旋轉時間調整範圍(s/90°)	0.2 to 1.0		

※註)表中的數值為從旋轉開始到油壓緩衝器開始作用減速為止的時間。減速後，到達旋轉端停止所需要的時間，依使用條件(負載的慣性扭矩、旋轉速度、使用進氣壓力)而不同，約為0.2~2秒左右。
另外、油壓緩衝器的作用角度、為從旋轉端到下表所示的範圍為止。

油壓緩衝器的作用角度範圍

型式	角度範圍
MRBS-10	8.5°
MRBS-30	7.5°
MRBS-50	10.5°

慣性扭矩與旋轉時間

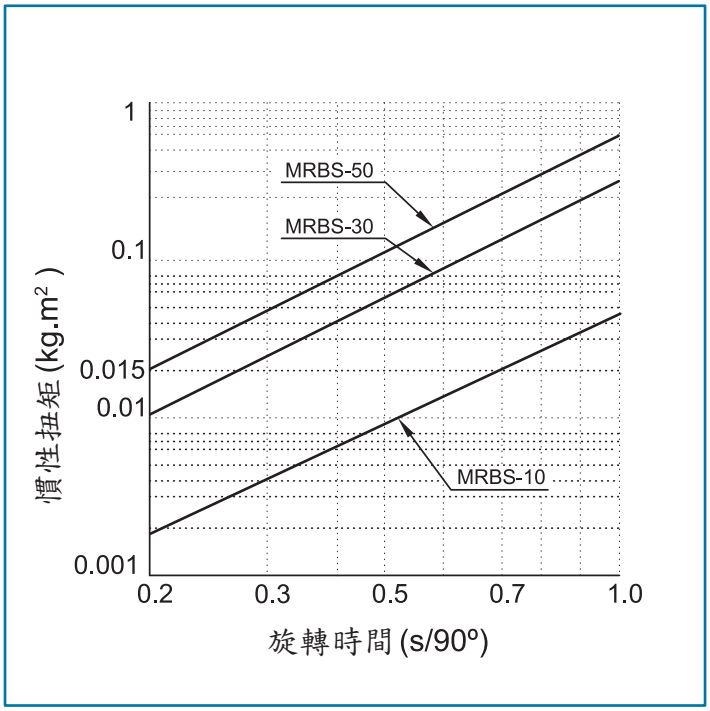

附外部油壓緩衝器

下圖所示的止漏螺絲頭、不是進氣孔，嚴禁拆卸。

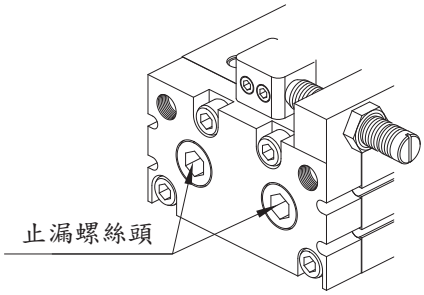

油壓緩衝器

油壓緩衝器底部的螺絲，嚴禁轉動拆卸。(並非調整用的螺絲)，是造成油漏的原因。

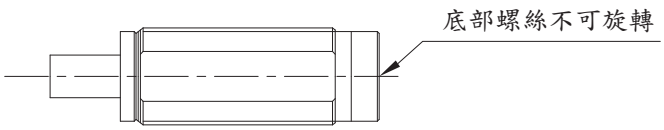

進氣時旋轉方向及旋轉角度

1. A孔進氣加壓時、平台會呈順時鐘旋轉、反之，B孔進氣加壓時、呈逆時鐘方向旋轉。
2. 藉由調整油壓緩衝器、可設定旋轉角度與範圍，如下圖所示。

標準型

180° 用　　90° 用

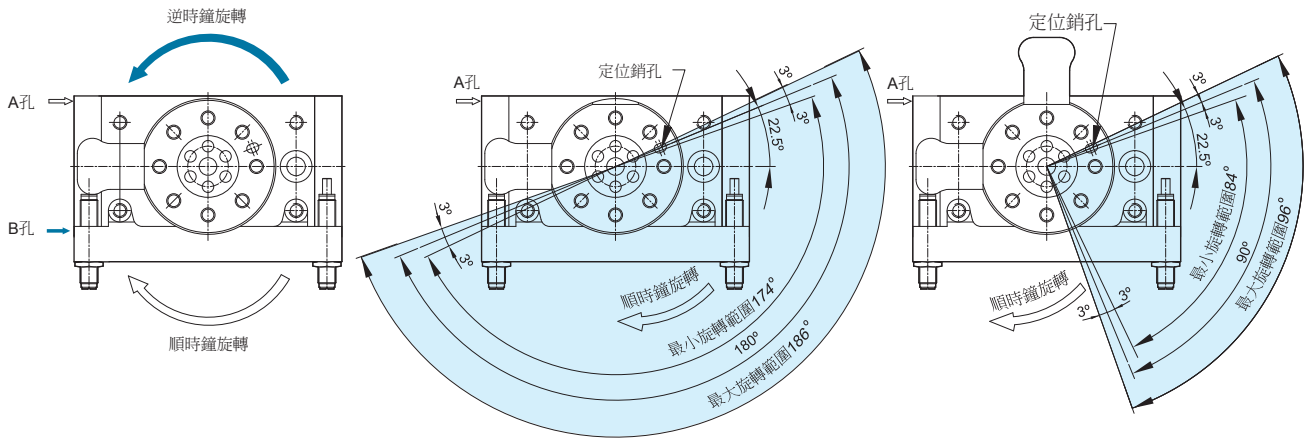

對稱型

180° 用　　90° 用

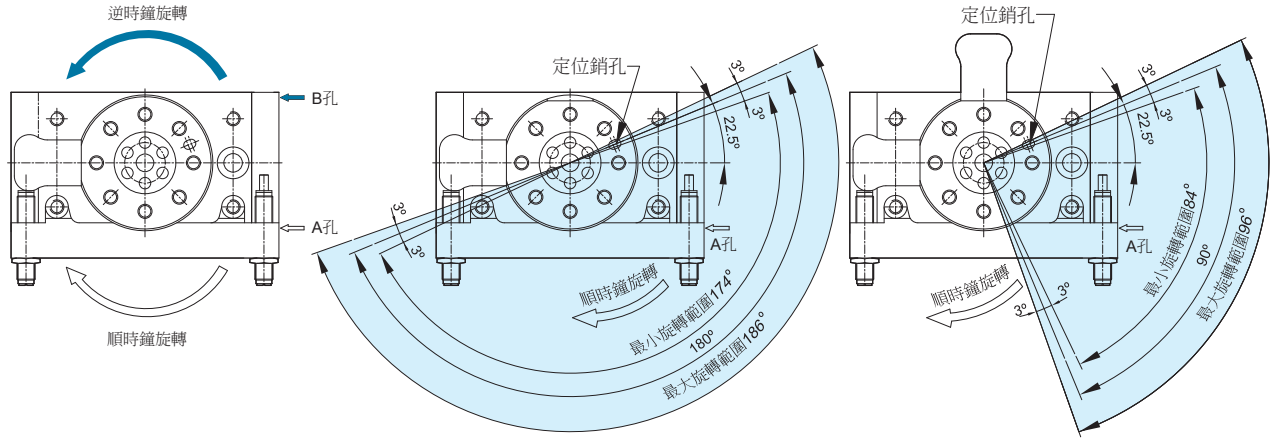

附外部油壓緩衝器

尺寸	調整一圈對應的角度
10	1.4°
30	1.1°
50	1.3°

註）
1. 圖所顯示為定位銷孔的旋轉範圍
2. 圖所顯示定位銷孔的位置、為油壓緩衝器平均調整至180°、90°的作動範圍。

外觀尺寸

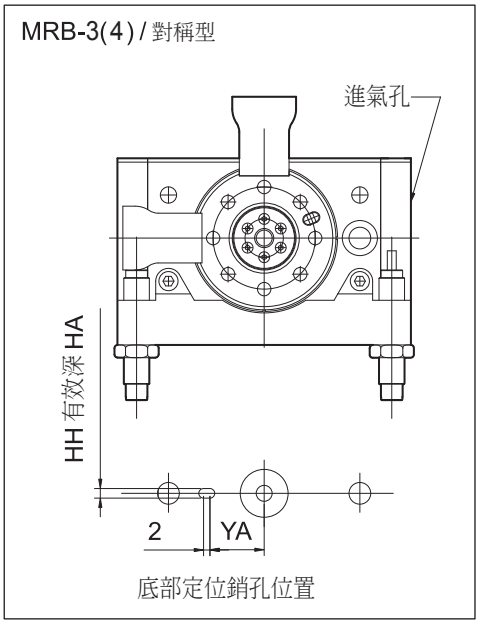

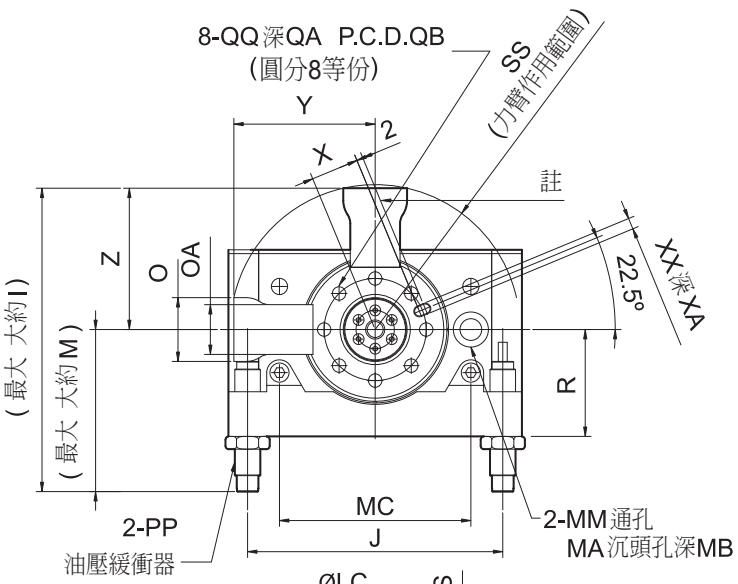

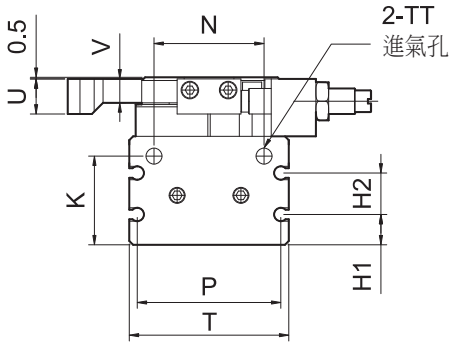

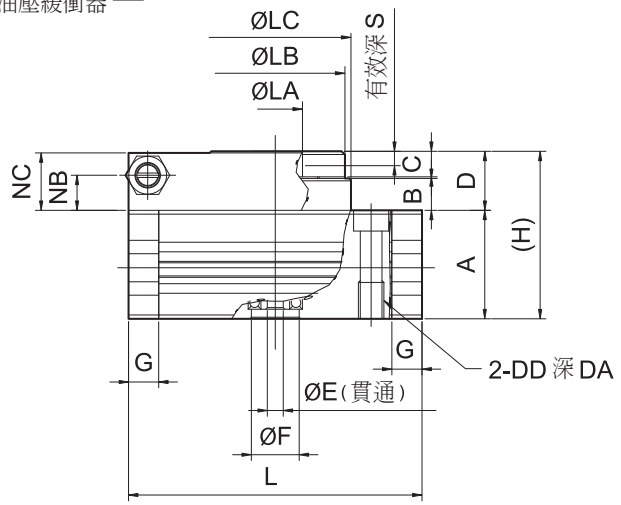

註)180°規格時、沒有此零件。

(mm)

型式	A	B	C	D	DA	DD	E	F	G	H	H1	H2	HA	HH	I	J	K	L	LA	LB	LC
MRBS-10	34	4.5	8	13	12	M8x1.25	5	15H9	9.5	47	9	13	3H9	3.5	97.2	80	27.8	92	20H9	45	46
MRBS-30	40	6.5	10	17	15	M10x1.5	9	22H9	12	57	11.5	14	4H9	4.5	123.4	110	32	127	32H9	65	67
MRBS-50	46	7.5	12	20	18	M12x1.75	10	26H9	15.5	66	14.5	15	5H9	5.5	158.1	130	37.5	152	35H9	75	77

(mm)

型式	M	MA	MB	MC	MM	N	NB	NC	O	OA	P	PP	QA	QB	QQ	R	S	SS	T	TT
MRBS-10	52.9	11	6.5	60	6.8	34.5	5.5	12.5	20	15.6	45	PN-0806	8	32	M5x0.8	33.5	4	45.2	50	M5x0.8
MRBS-30	63.1	14	8.5	84	8.6	50	8	16.5	27	21.5	65	PN-1007	10	48	M6x1	46	4.5	61.5	70	Rc 1/8
MRBS-50	86.7	18	10.5	100	10.5	63	8.5	19.5	32	28	75	PN-1412	12	55	M8x1.25	56	5	72.9	80	Rc 1/8

(mm)

型式	U	V	X	XA	XX	Y	YA	Z
MRBS-10	11	7.5	15	3.5	3H9	44.3	19	44.3
MRBS-30	14	9.5	23	4.5	4H9	60.3	28	60.3
MRBS-50	18	11.5	26.5	5.5	5H9	71.4	33	71.4

可應用型式：CG2(16~25), CG2L(16~25), CU, DR, DRW, GRY, MRB, MRBS, MRC

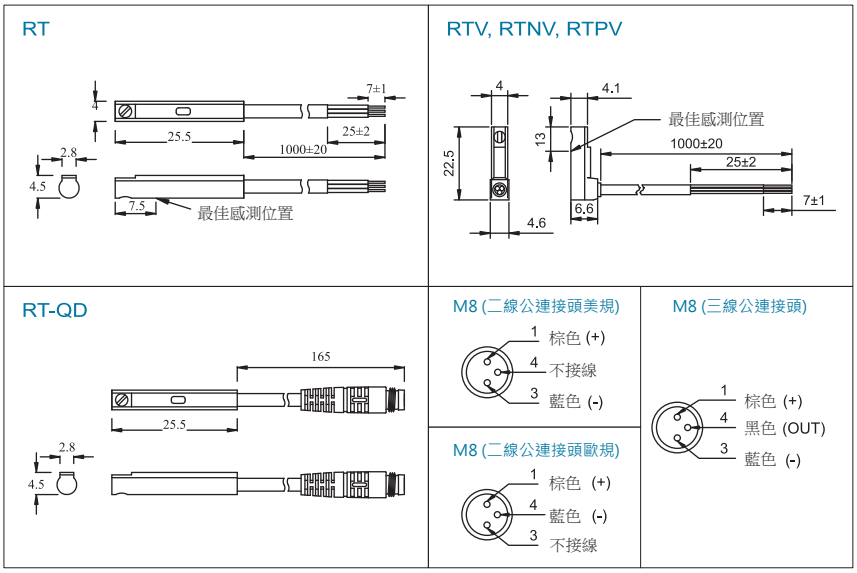

規　格

	RT	RTN (V)	RTP (V)
開關邏輯	SPST常開型	電子式無接點:常開型	
感應開關型式	有接點磁簧管型	無接點NPN型(電流流入)	無接點PNP型(電流流出)
使用電壓	5~120V DC/AC	5~28V DC	
最大開關電流	100 mA 最大值	200 mA 最大值	
最大接點容量	10 W 最大值	6.0 W 最大值	
內部消費電流	–	20mA @ 24V max(Switch Active)	
內部降下電壓	2.5 V max. @ 40mA DC	0.5 V @200 mA 最大值	
洩漏電流	–	0.01 mA 最大值	
指示燈	紅色 LED	紅色 LED	綠色 LED
電線	2.8Ø,2C ,PVC	2.8Ø,3C ,PVC	
最大切換頻率	200Hz	200Hz	
周圍溫度與使用流體溫度°C		-10～70°C	
耐衝擊	30G	50G	
耐振動	**90 m/s2 (9G),** 複振幅 **1.5 mm**		
CE認證&防護等級	EN60947-5-2 IEC529 IP 67 (NEMA 6)		
保護迴路	無	電源極性反向保護;突波吸收保護;短路保護	

配線方式

RT (V)

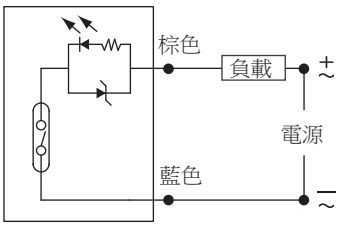

RTN (V)

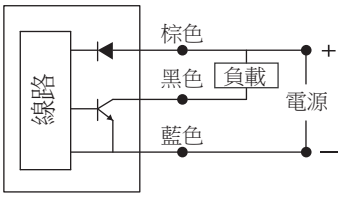
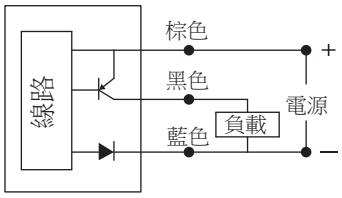
RTP (V)