基本型

附受撞頭

※ 全系列安裝尺寸皆與SMC尺寸相同可互換。

訂購方式

PN - 1412 - NC - NS

NC：

NC	基本型
無記號	附受撞頭

NS：定位停止螺帽(請參考P.3)

型號 / 規格						
	基本型	PN0806NC	PN1007NC	PN1412NC	PN2015NC	PN2725NC
	附受撞頭	PN0806	PN1007	PN1412	PN2015	PN2725
螺紋		M8X1.0	M10X1.0	M14X1.5	M20X1.5	M27X1.5
行程(mm)		6	7	12	15	25
最大吸收能量(J)		2.94	5.88	19.6	58.8	146.8
最大有效重量(kg)		6	12	40	120	270
衝擊速度(m/s)		0.05 ~ 5.0				
最高使用頻率(cycle/min)		80	70	45	25	10
環境溫度範圍(˚C)		-10 ~ 80(未凍結時)				
最大允許推力(N)		245	422	814	1961	2942
質量(g)	基本型	15	23	65	150	350
	附受撞頭	16	25	70	165	400
彈簧力(N)	伸長時	1.96	4.22	6.86	8.34	8.83
	壓縮時	4.22	6.86	15.98	20.50	20.01

基本型

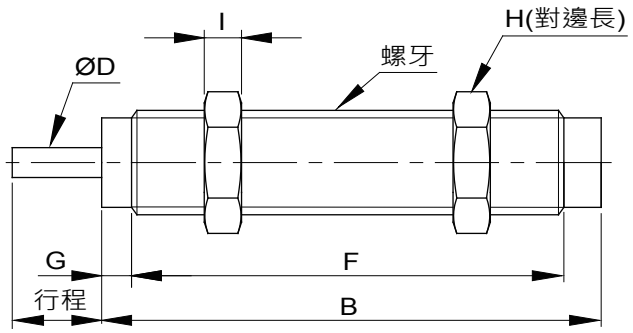

附受撞頭

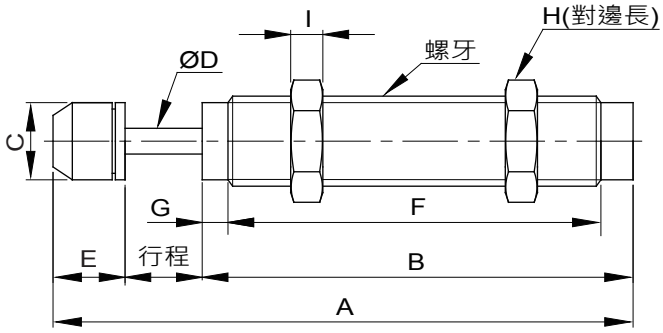

Model	螺牙	行程	A	B	C	D	E	F	G	H	I
PN0806NC	M8x1.0	6	-	40.6	-	2.9	-	33.6	2	11	3
PN0806	M8x1.0	6	55.2	40.6	6.6	2.9	8.6	33.6	2	11	3
PN1007NC	M10x1.0	7	-	47	-	3	-	39	3	12.7	3
PN1007	M10x1.0	7	62.6	47	8.6	3	8.6	39	3	12.7	3

基本型

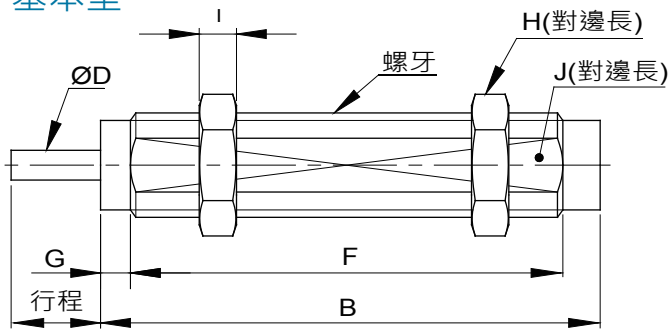

附受撞頭

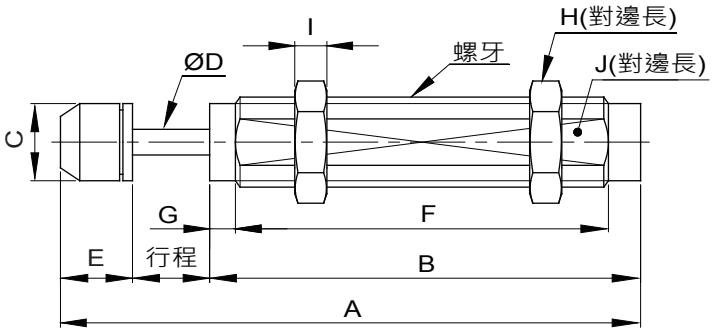

Model	螺牙	行程	A	B	C	D	E	F	G	H	I	J
PN1412NC	M14x1.5	12	-	67	-	4	-	58	4	19	5	21.1
PN1412	M14x1.5	12	90.2	67	12	4	12	58	4	19	5	21.1
PN2015NC	M20x1.5	15	-	73	-	6	-	62	4	26	7	18
PN2015	M20x1.5	15	103.3	73	17.8	6	18	62	4	26	7	18
PN2725NC	M27x1.5	25	-	99	-	8	-	86	5	32	6	25
PN2725	M27x1.5	25	143	99	22	8	22	86	5	32	6	25

定位停止螺帽應用例

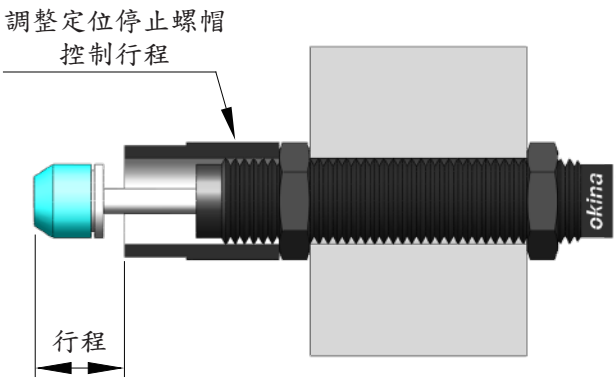

受撞擊前

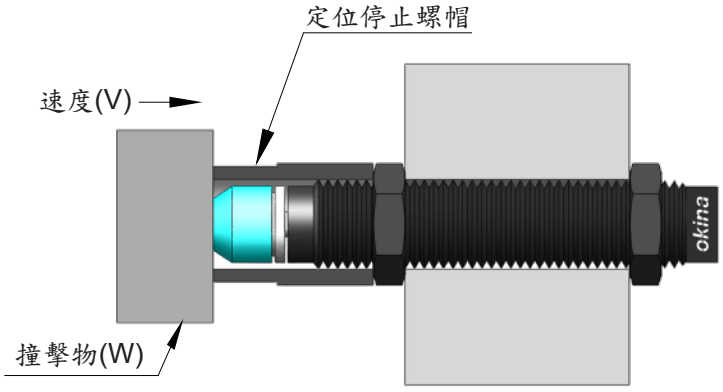

受撞擊後

Model	螺牙	W	L
NS08	M8xP1.0	11	14
NS10	M10xP1.0	12.7	16

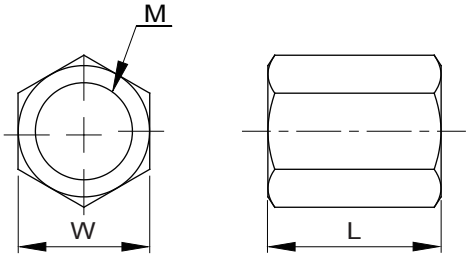

Model	螺牙	W	L	D
NS14	M14xP1.5	19	27	18
NS20	M20xP1.5	26	35	25
NS27	M27xP1.5	32	45	31.3

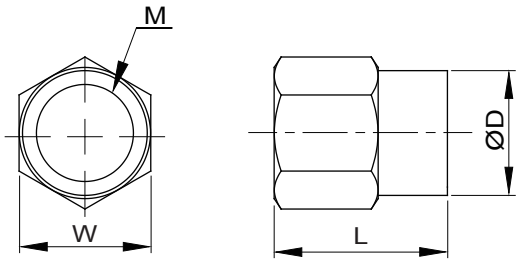

◎注意偏心角度

撞擊物與緩衝器接觸點應該在活塞路線的中心線±2.5°內運作。
如偏心角度大於±2.5°會造成活塞路線彎曲，使活塞負擔變大，易造成漏油與損壞。

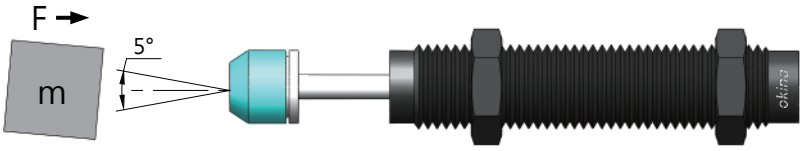

◎PN自動補償系列緩衝器底部的螺栓絕對不可轉動

此螺栓不是調整行程螺絲，拆卸會導致漏油或損壞。

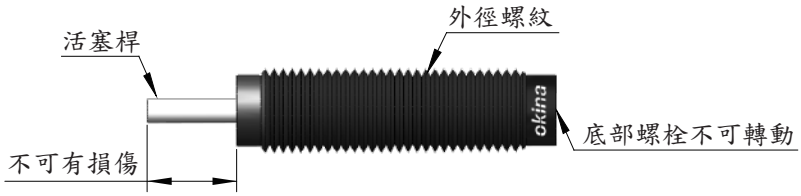

◎PM可調整式油壓緩衝器調整方法

觀察撞擊後的效果再調整到適當位置，先稍微轉鬆定位螺栓，即可從調整旋鈕設置刻度位置。

調整後需將定位螺栓鎖緊，否則調整旋鈕會鬆動，無法正常運作。

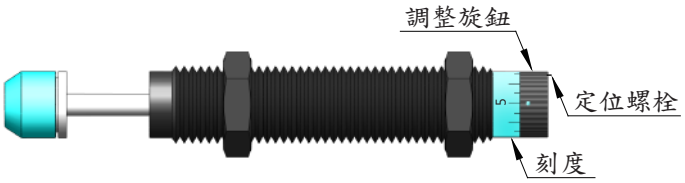

◎活塞桿及外徑螺紋處不可有損傷

活塞桿作動處及外徑螺紋處皆不可有撞傷、受損變形。
如果強行使用會造成內部密封零件變形或損毀，造成漏油或作動不良。

◎注意使用環境

- 嚴禁在真空、高壓環境下使用，否則產品會損壞。
- 活塞桿上不可附著油水、汙水，需在乾淨的情況下運作。
- 如需在工作環境較惡劣的情況下使用，請安裝防塵套或保護罩。
- 工作環境不可超過規定的溫度。以避免內部密封零件變形，造成漏油或作動不良。
- 在具腐蝕性的場所使用會減短產品使用壽命。