※最適合大直徑工件與空間受限制之夾持
※本體採中空式設計,可貫穿各式長棒材
※全系列皆可附加埋入式感應開關
※其本體經特殊超硬處理,耐磨耗
非一般陽極處理所能比擬
※本體總高度爲一般型1/3,夾持行程約爲一般型3~4倍
夾持力爲一般型10~12倍

訂購方式

CKSF-20 R 1

產品型式

數量

感應器型式

出線爲水平	開關型式
RK	Reed swich
RKP	PNP
RKN	NPN

規格

型式		CKSF-20	CKSF-32	CKSF-50
開閉行程 mm (dia)		20	32	50
氣缸內徑 (mm)	開	ø16X3	ø25X3	ø40X3
	閉	ø20X3	ø32X3	ø50X3
使用流體		空氣		
使用壓力 Mpa (kgf/cm²)		0.2~0.7(2.0to7.1)		
周圍溫度與使用流體溫度 ℃(℉)		5~60(41to140)		
作動公差 (mm)		±0.01		
給油		無給油		
運轉方式		複動型		
重量 (kg)		0.7	1.9	5.8

CKSF20-50

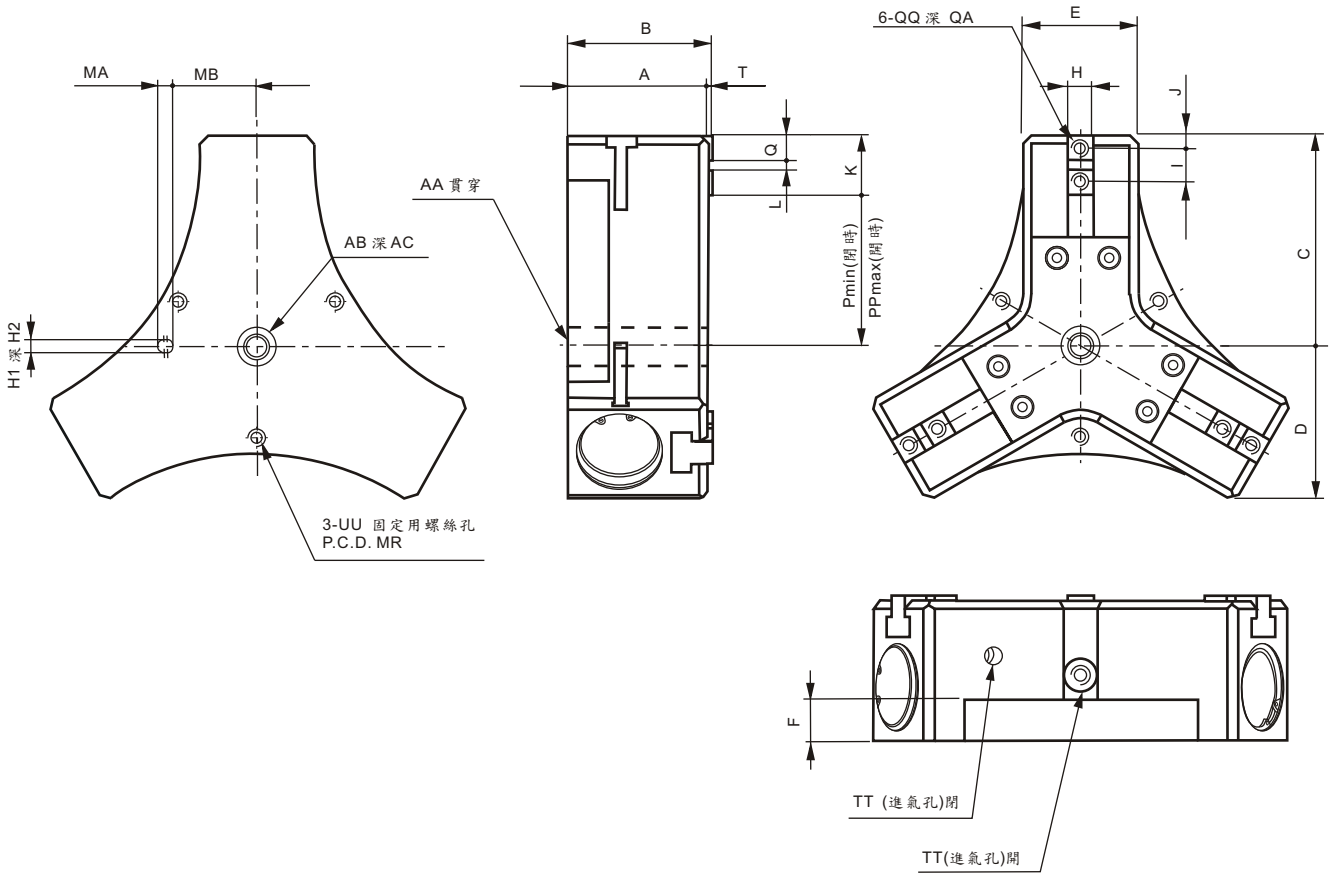

型式	A	B	C	D	E	F	H	I	J	K	L	Q	MA	MB
CKSF-20	39.5	42.5	58	43.85	38	9	$8^{0}_{-0.015}$	12	4.5	21	$3^{+0.03}_{-0}$	9	5	27.5
CKSF-32	56	59	83.5	62	52	12	$12^{0}_{-0.018}$	16	5.5	27	$5^{+0.03}_{-0}$	11	6	36
CKSF-50	85	88	128	91	70	25	$16^{0}_{-0.018}$	20	8	36	$6^{+0.03}_{-0}$	15	10	50

型式	QQ	QA	AA	AB	AC	TT	UU	MR	P	PP	H1	H2	T
CKSF-20	M5x0.8	8	$Ø8^{+0.1}_{-0}$	$Ø8^{+0.03}_{-0}$	1.5	M5x0.8	M6x1.0	60	27	37	$4^{+0.03}_{-0}$	4	3
CKSF-32	M6x1	12	$Ø12^{+0.1}_{-0}$	$Ø12^{+0.03}_{-0}$	2.5	M5x0.8	M8x1.25	78	38.3	54.3	$5^{+0.03}_{-0}$	5	3
CKSF-50	M8x1.25	16	$Ø16^{+0.1}_{-0}$	$Ø24^{+0.05}_{-0}$	5	PT1/8	M8x1.25	110	67	92	$8^{+0.03}_{-0}$	5	3

有效夾持力

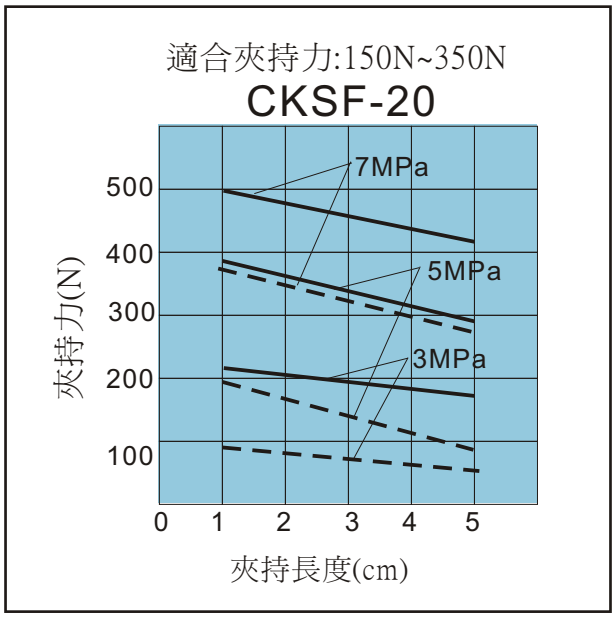
適合夾持力:150N~350N
CKSF-20
7MPa
5MPa
3MPa
夾持力(N)
500
400
300
200
100
0 1 2 3 4 5
夾持長度(cm)

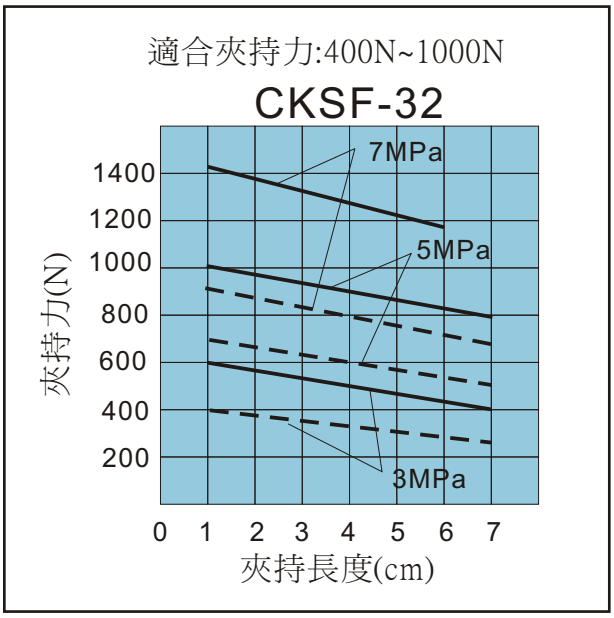
適合夾持力:400N~1000N
CKSF-32
7MPa
5MPa
3MPa
夾持力(N)
1400
1200
1000
800
600
400
200
0 1 2 3 4 5 6 7
夾持長度(cm)

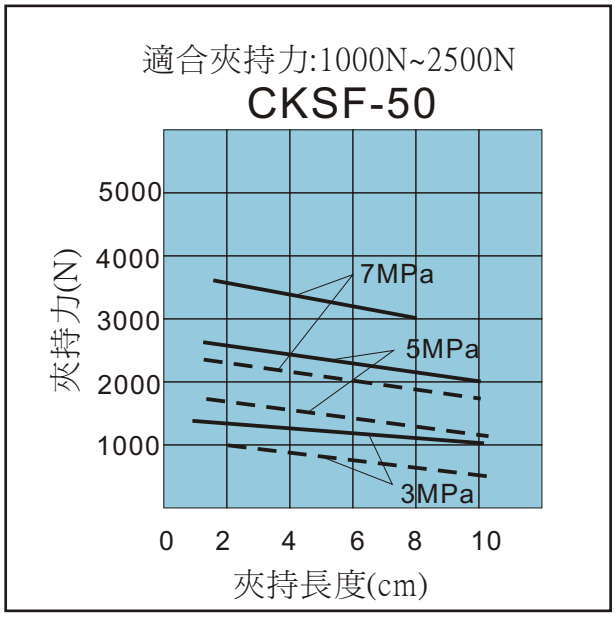
適合夾持力:1000N~2500N
CKSF-50
7MPa
5MPa
3MPa
夾持力(N)
5000
4000
3000
2000
1000
0 2 4 6 8 10
夾持長度(cm)

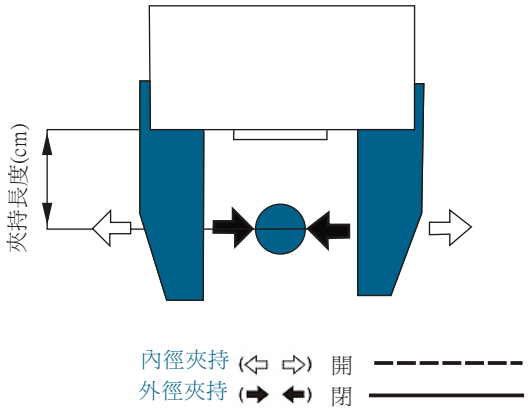
夾持長度(cm)
內徑夾持 開
外徑夾持 閉