保固兩年

※ 本體採中空式設計，可貫穿各式長棒材，
其中空亦可應用於吹氣屑之功能，或加裝氣缸做推料之動作。

※ 全系列安裝尺寸皆與SCHUNK尺寸相同可互換。

※ 超薄之本體設計，更能節省安裝空間，
且夾持力比一般廠牌更強。

※ 其本體經特殊超硬處理，耐磨耗，
非一般陽極處理所能比擬。

※ 系列皆可附加埋入式感應開關。

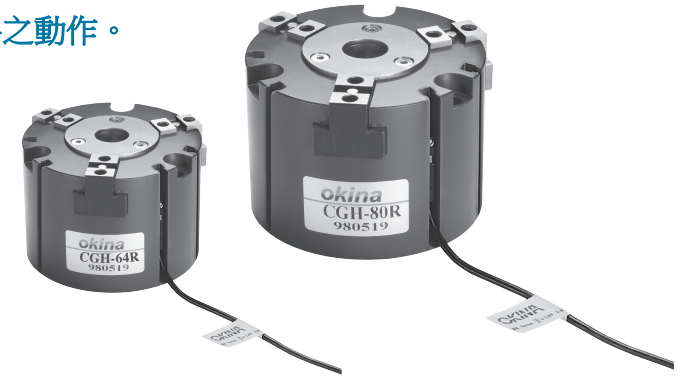

訂購方式

CGH - 64 - RH 1

感應器數量

感應器型式

In-line	Style
RH	Reed switch
RHN	NPN
RHP	PNP

(Reft to P.78 for detailed auto switch specifications)

規　格

形式	CGH-64	CGH-80	CGH-100	CGH-125	CGH-160
開閉行程mm(dia.)	8	12	16	20	26
使用流體	空氣				
使用壓力MPa(kgf/cm^2)	0.2~0.8MPa(2.0~8.2kgf/cm^2)				
周圍溫度與使用流體溫度℃(°F)	-10-16(14to140)				
作動公差(mm)	0.05				
給油	無給油				
運轉方式	複動型				
重量(kg)	0.52	0.82	1.51	2.1	3.8

應用例

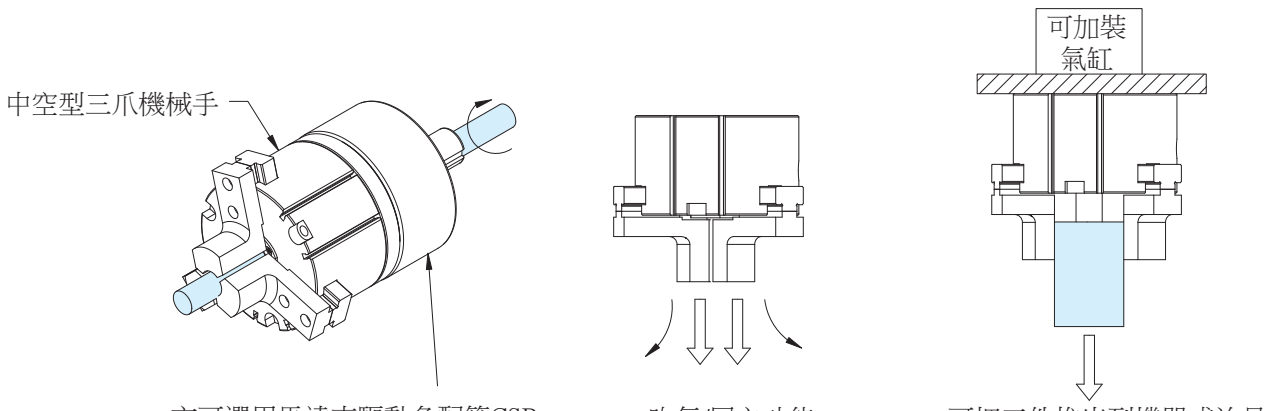

亦可選用馬達來驅動免配管CSB
系列及中空夾爪來做迴轉之動作。

吹氣/屑之功能

可把工件推出到機器或治具

有效夾持力

CGH-64

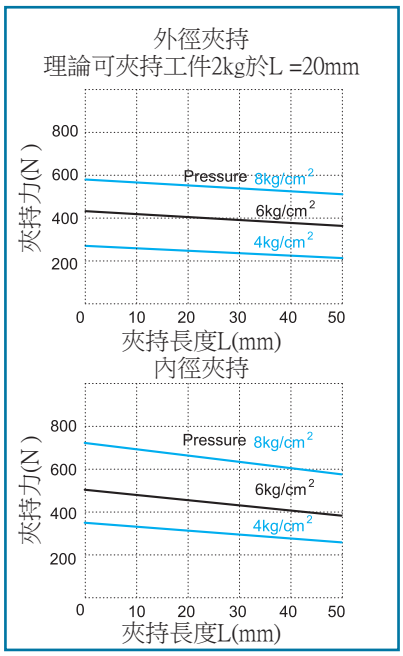

CGH-80

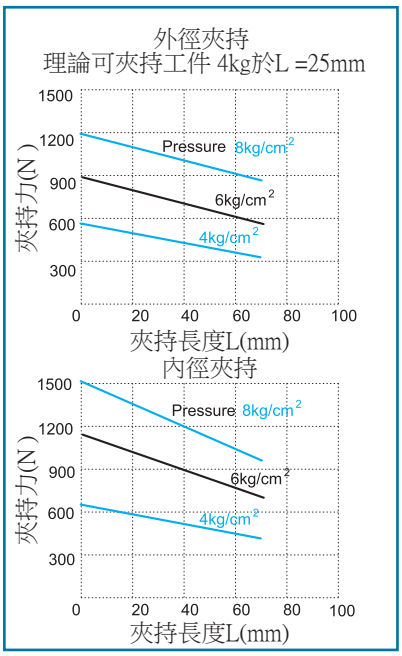

CGH-100

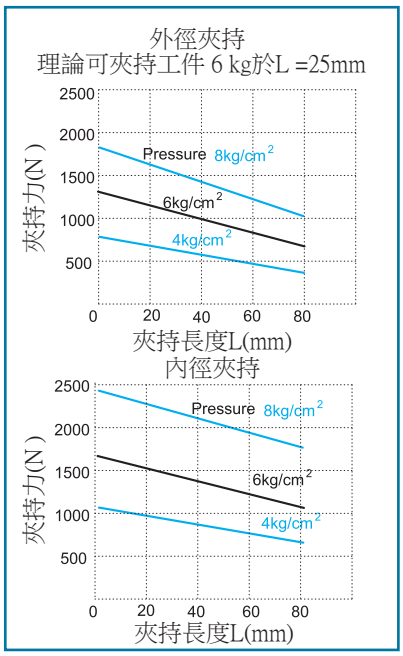

CGH-125

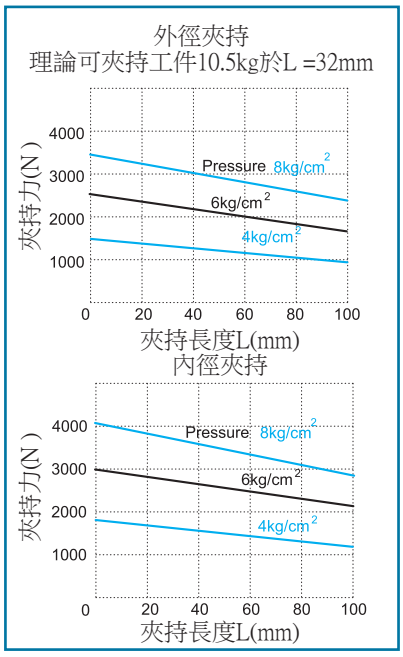

CGH-160

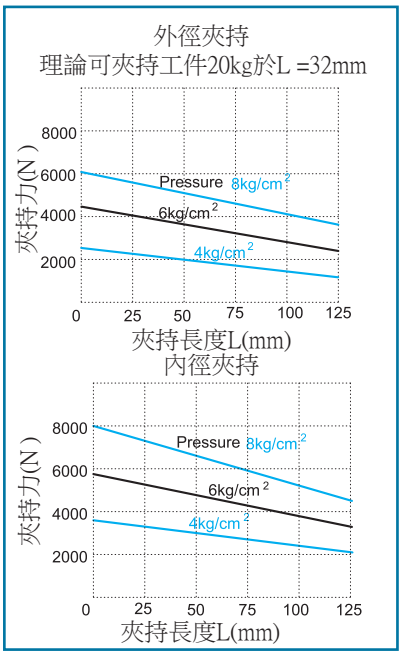

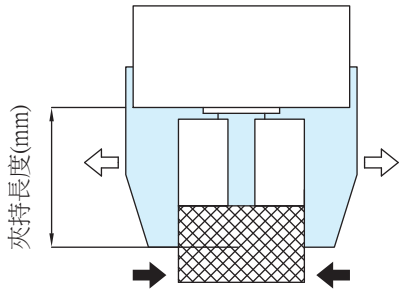

Inside holding 內徑夾持(⇦ ⇨)

Outside holding 外徑夾持(➡ ⬅)

＊ 請選定依工件之重量的10~20倍之夾持力，並考慮軟爪與工件之摩擦係數。

＊ 在工件移動時，需考慮加速度及迴轉衝擊力之安全係數。

夾指相關力矩

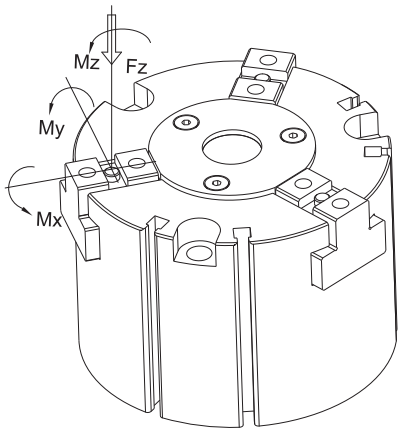

Model	Mx (Nm)	My (Nm)	Mz (Nm)	Fz (N)
CGH-64	12	10	10	500
CGH-80	15	30	25	1400
CGH-100	30	90	35	1800
CGH-125	45	95	45	2300
CGH-160	60	100	70	2500

外觀尺寸圖

CGH-64~160

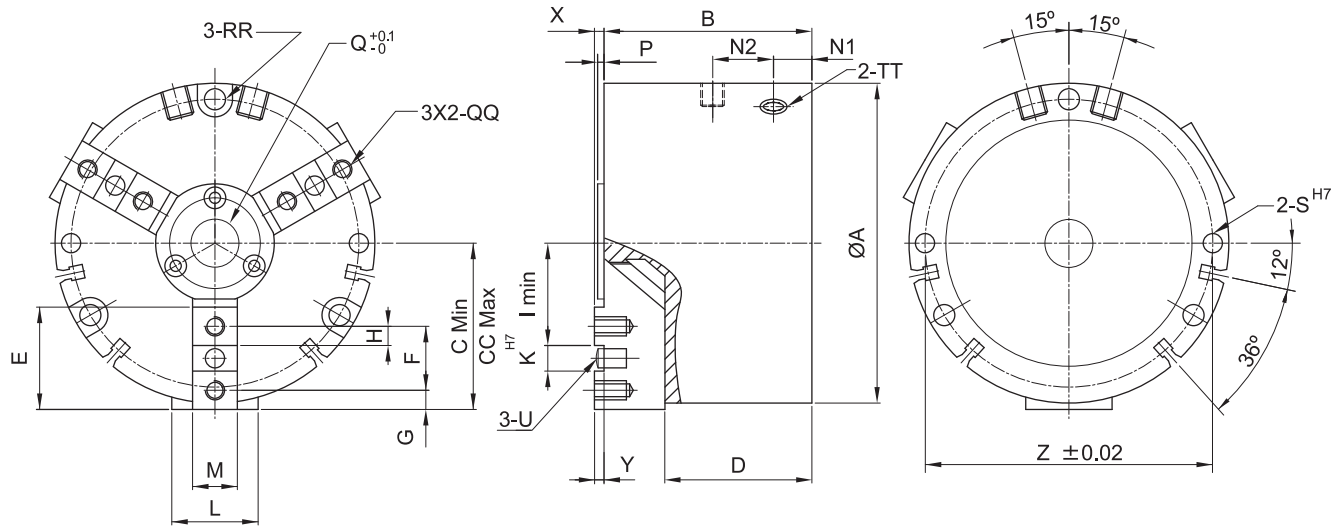

Model	A	B	C	CC	D	E	F	G	H	I	K	L	M	N1	N2	Q
CGH-64	64	47.5	33	37	32	18	12	3	3.5	22	5	17	10.2	10	16.5	7.5
CGH-80	80	56.5	42	48	39.5	21	13	4	4	29	5	23	12.2	10	22	15
CGH-100	100	65	52	60	46	25	16	5	5	36	6	27	14.2	12	24	20
CGH-125	125	76	65	75	53.5	32	20	6	6	45	8	30	16.2	13.5	28.5	25
CGH-160	160	94	84	97	67	40	24	8.5	8	59	8	40	20.2	17	36.5	36.5

Model	P	RR	QQ	S	TT	U	X	Y	Z
CGH-64	0.5	Ø4.5 Thru , Ø8 C / B DP 6 P.C.D 56	M3x0.5 DP 8	Ø4DP10	M5	Ø4	1	2.5	56
CGH-80	1.2	Ø6.6 Thru , Ø11 C / B DP 7 P.C.D 70	M4x0.7 DP 9	Ø5DP10	M5	Ø4	2	3	70
CGH-100	1.2	Ø6.6 Thru , Ø11 C / B DP 7 P.C.D 90	M5x0.8 DP 12	Ø5DP12	M5	Ø5	2	3	90
CGH-125	1.2	Ø9 Thru , Ø15 C / B DP 9 P.C.D 112	M6x1.0 DP 12	Ø6DP16	PT 1/8"	Ø6	2	3.5	112
CGH-160	–	Ø9 Thru , Ø15 C / B DP 9 P.C.D 146	M6x1.0 DP 12	Ø6DP20	PT 1/8"	Ø6	2	4	146

軟爪

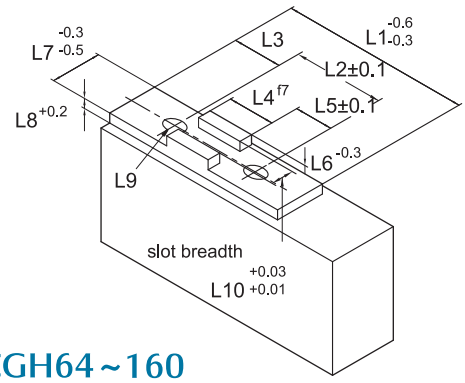

CGH64~160

Model	L1	L2	L3	L4	L5	L6	L7	L8	L9	L10
CGH-64	18	12	3	5	3.5	2	10	–	Ø 3.4	4
CGH-80	21	13	4	5	4	2.5	12	4.5	Ø 4.5	4
CGH-100	25	16	5	6	5	3	14	5.5	Ø 5.5	5
CGH-125	32	20	6	8	6	3	16	5.5	Ø 6.6	6
CGH-160	40	24	8.5	8	8	3.5	20	5.5	Ø 6.6	6